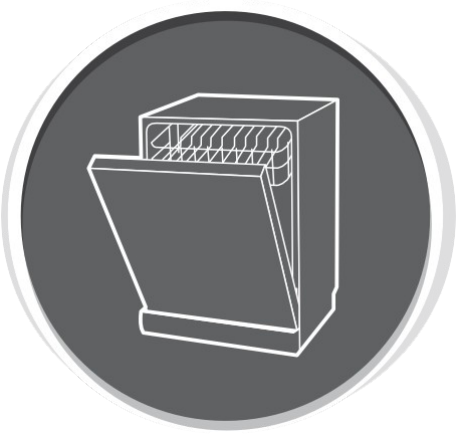

Посудомийна машина

Інструкція з експлуатації

ЧАСТИНА I: Загальна версія

DW 4509 4M NA FS
DW 4509 4M NA FS (X)
DW 6012 4M NA FS
DW 6012 4M 3S

Будь ласка, уважно прочитайте цей посібник перед використанням посудомийної машини. Зберігайте цей посібник для подальшого використання.

ЗМІСТ

01 3 **ІНФОРМАЦІЯ З ТЕХНІКИ БЕЗПЕКИ**

02 8 **ОГЛЯД ВИРОБУ**

03 **ВИКОРИСТАННЯ ПОСУДОМИЙНОЇ МАШИНИ**
Засипання солі в пом'якшувач 9
Поради щодо використання кошиків 11

04 13 **ОБСЛУГОВУВАННЯ ТА ЧИЩЕННЯ**
Зовнішній догляд 13
Внутрішній догляд
Догляд за посудомийною машиною 17

05 18 **ІНСТРУКЦІЯ ЗІ ВСТАНОВЛЕННЯ**
Підключення до електромережі 20
Підключення до водопостачання та зливу 20
Підключення зливних шлангів
Розміщення приладу
Окреме встановлення

06 23 **ПОРАДИ З УСУНЕННЯ НЕСПРАВНОСТЕЙ**

07 27 **ЗАВАНТАЖЕННЯ КОШИКІВ ВІДПОВІДНО ДО EN50242**

ПРИМІТКА:

- Ознайомлення з розділом порад щодо усунення несправностей допоможе вам самостійно вирішити деякі поширені проблеми.
- Якщо ви не можете вирішити проблеми самостійно, будь ласка, зверніться за допомогою до професійного технічного спеціаліста.
- Виробник, дотримуючись політики постійного розвитку та оновлення продукції, може вносити зміни без попереднього повідомлення.
- У разі втрати або застарілості посібника користувача ви можете отримати новий посібник користувача у виробника або відповідального продавця.

ІНФОРМАЦІЯ З ТЕХНІКИ БЕЗПЕКИ

ПОПЕРЕДЖЕННЯ

Під час використання посудомийної машини дотримуйтесь наведених нижче запобіжних заходів:

- Встановлення та ремонт можуть виконувати лише кваліфікований технічний спеціаліст
- Цей прилад призначений для використання в побутових та подібних умовах, наприклад:
  - кухонні зони для персоналу в магазинах, офісах та інших робочих приміщеннях;
  - фермерські будинки;
  - клієнтами в готелях, мотелях та інших житлових приміщеннях;
  - заклади типу «ліжко та сніданок».
- Цей прилад можуть використовувати діти віком від 8 років і особи з обмеженими фізичними, сенсорними чи розумовими здібностями або без досвіду та знань, якщо вони перебувають під наглядом або отримали інструкції щодо безпечного використання приладу та розуміють пов'язані з цим небезпеки.
- Дітям заборонено гратися з приладом. Чищення та обслуговування приладу не повинно виконуватися дітьми без нагляду. (Для EN60335-1)

  Цей прилад не призначений для використання особами (включаючи дітей) з обмеженими фізичними, сенсорними або

розумовими здібностями, або без досвіду та знань, якщо вони не перебувають під наглядом або не отримали інструкції щодо використання приладу від особи, відповідальної за їхню безпеку. (Для IEC60335-1) Пакувальний матеріал може бути небезпечним для дітей!

- Цей прилад призначений лише для використання в приміщенні в побутових умовах.
  Щоб захиститися від ризику ураження електричним струмом, не занурюйте пристрій, шнур або вилку у воду чи іншу рідину.
- Завжди витягуйте вилку з розетки перед чищенням та виконанням технічного обслуговування приладу.
- Використовуйте м'яку тканину, змочену м'яким мильним розчином, а потім протріть сухою тканиною.

Інструкції щодо заземлення

- Цей прилад має бути заземлений. У разі несправності або поломки заземлення зменшить ризик ураження електричним струмом, забезпечуючи шлях найменшого опору для електричного струму. Цей прилад оснащений вилкою із заземлювальним контактом.
- Вилка має бути підключена до відповідної розетки, яка встановлена та заземлена згідно з усіма місцевими нормами та правилами.
- Неправильне підключення провідника заземлення обладнання може призвести до ризику ураження електричним струмом.
- Якщо ви сумніваєтеся, чи правильно заземлений прилад, зверніться до кваліфікованого електрика або представника сервісної служби.

- Не модифікуйте вилку, що постачається з приладом, якщо вона не підходить до розетки.
- Доручіть встановлення належної розетки кваліфікованому електрику.
- Не використовуйте дверцята або кошик для посуду не за призначенням, не сідайте і не ставайте на них.
- Не вмикайте посудомийну машину, якщо всі панелі корпусу не встановлені належним чином.
- Відчиняйте дверцята дуже обережно, якщо посудомийна машина працює, оскільки існує ризик розбризкування води.
- Не ставте важкі предмети на відкриті дверцята і не ставайте на них. Прилад може перекинутися вперед.
- Під час завантаження предметів для миття:
  1) Розміщуйте гострі предмети так, щоб вони не пошкодили ущільнювач дверцят;
  2) Попередження: Ножі та інше приладдя з гострими кінцями слід завантажувати в кошик вістрям донизу або розміщувати в горизонтальному положенні.
- Деякі мийні засоби для посудомийних машин є сильнолужними. Вони можуть бути надзвичайно небезпечними при ковтанні.
  Уникайте контакту зі шкірою та очима і тримайте дітей подалі від посудомийної машини, коли дверцята відчинені.
- Перевіряйте, чи порожній відсік для порошкового мийного засобу після завершення циклу миття.

- Не мийте пластикові вироби, якщо вони не позначені як «придатні для миття в посудомийній машині» або еквівалентним маркуванням.
- Для пластикових виробів без такого маркування перевірте рекомендації виробника.
- Використовуйте лише мийні засоби та ополіскувачі, рекомендовані для використання в автоматичних посудомийних машинах.
- Ніколи не використовуйте мило, пральний порошок або засоби для миття посуду вручну у вашій посудомийній машині.
- Не слід залишати дверцята відчиненими, оскільки це може підвищити ризик перечеплення.
  Якщо шнур живлення пошкоджено, його має замінити виробник, його сервісний агент або особа з аналогічною кваліфікацією, щоб уникнути небезпеки.
- Під час встановлення кабель живлення не повинен бути надмірно або небезпечно зігнутий чи притиснутий.
- Не втручайтеся в роботу елементів керування.
- Прилад необхідно під’єднати до головного водяного клапана за допомогою нових комплектів шлангів. Старі комплекти не слід використовувати повторно.
- Для економії енергії в режимі очікування прилад автоматично вимкнеться, якщо протягом 30 хвилин не виконуватиметься жодних операцій.
- Максимальна кількість комплектів посуду для миття — 9.
- Максимально допустимий тиск води на вході становить 1 МПа.
- Мінімально допустимий тиск води на вході становить 0,04 МПа.

Утилізація



- Для утилізації упаковки та самого приладу, будь ласка, зверніться до центру переробки відходів. Відріжте кабель живлення та зробіть пристрій замикання дверцят непридатним для використання.
- Картонна упаковка виготовлена з переробленого паперу, її слід здавати у пункти збору макулатури для переробки.
- Забезпечивши правильну утилізацію цього виробу, ви допоможете запобігти потенційним негативним наслідкам для навколишнього середовища та здоров'я людей, які в іншому випадку могли б виникнути через неналежне поводження з відходами цього виробу.
- Для отримання більш детальної інформації про переробку цього виробу, будь ласка, зверніться до місцевого органу влади або служби утилізації побутових відходів.
- **УТИЛІЗАЦІЯ: Не викидайте цей виріб разом із несортованими побутовими відходами. Його слід здавати окремо для спеціальної переробки.**

ОГЛЯД ВИРОБУ

ВАЖЛИВО:

Щоб отримати найкращі результати від роботи вашої посудомийної машини, прочитайте всі інструкції з експлуатації перед першим використанням.

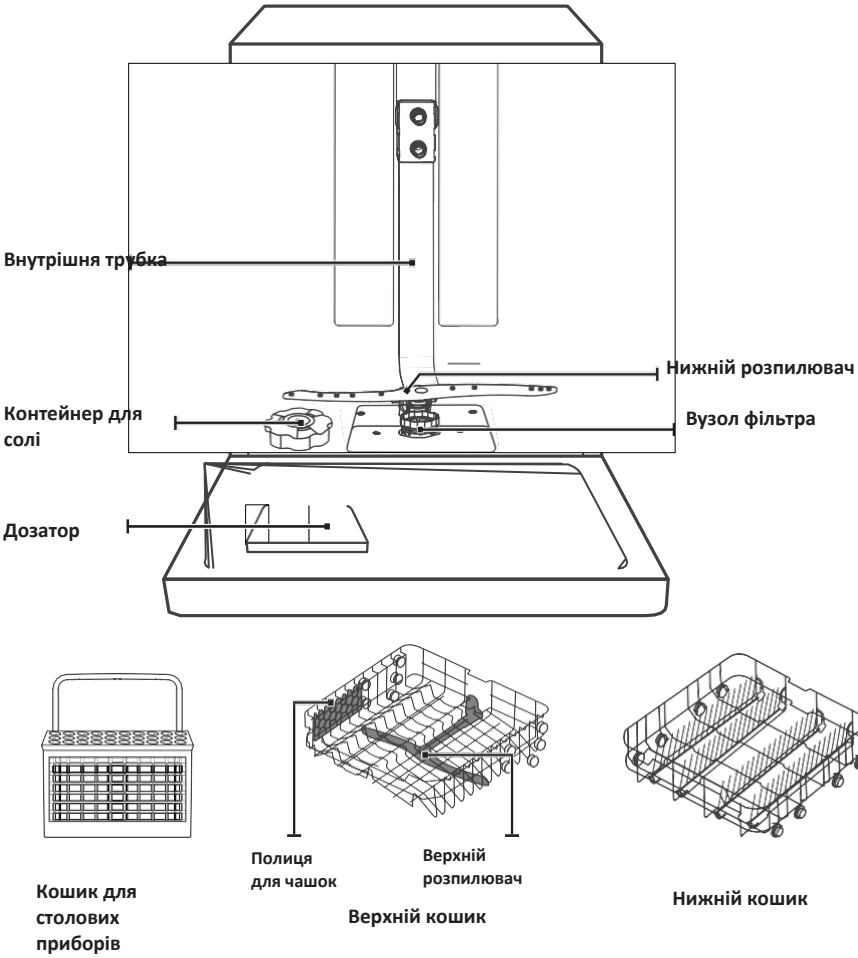

ПРИМІТКА:

Зображення наведено лише для довідки, різні моделі можуть відрізнятися. Будь ласка, орієнтуйтеся на фактичний виріб.

ВИКОРИСТАННЯ ПОСУДОМИЙНОЇ МАШИНИ

Перед використанням посудомийної машини:

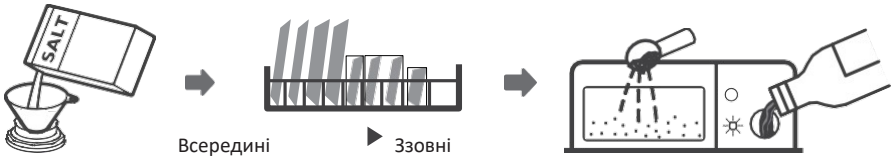

1. Налаштування пом'якшувача води
2. Завантаження солі в пом'якшувач
3. Завантаження кошика
4. Наповнення дозатора

Перегляньте розділ 1 «Пом'якшувач води» ЧАСТИНИ II: Спеціальна версія, якщо вам потрібно налаштувати пом'якшувач води.

Завантаження солі в пом'якшувач

ПРИМІТКА:

Якщо ваша модель не має пом'якшувача води, ви можете пропустити цей розділ.

Завжди використовуйте сіль, призначену для посудомийних машин.

Контейнер для солі розташований під нижнім кошиком, і його слід наповнювати, як описано нижче:

ПОПЕРЕДЖЕННЯ

Використовуйте лише сіль, спеціально призначену для посудомийних машин! Будь-який інший тип солі, не призначений спеціально для посудомийних машин, особливо кухонна сіль, пошкодить пом'якшувач води. У разі пошкоджень, спричинених використанням невідповідної солі, виробник не надає гарантії та не несе відповідальності за будь-які завдані збитки. Засипайте сіль лише перед запуском циклу миття. Це запобігає тривалому перебуванню розсипаних гранул солі або солоної води на дні машини, що може спричинити корозію.

Виконайте наведені нижче кроки для додавання солі для посудомийної машини:

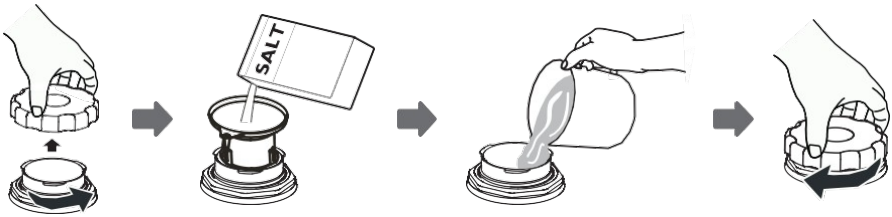

1. Вийміть нижній кошик і відкрутіть кришку резервуара.
2. Вставте кінець лійки (якщо вона в комплекті) в отвір і засипте приблизно 1,5 кг солі для посудомийних машин.
3. Наповніть контейнер для солі водою до максимальної позначки. Це нормально, якщо невелика кількість води витікає з контейнера для солі.
4. Після наповнення контейнера щільно закрутіть кришку.
5. Індикатор рівня солі згасне після того, як контейнер буде наповнений сіллю.
6. Одразу після засипання солі в контейнер слід запустити програму миття (ми рекомендуємо використовувати коротку програму). В іншому випадку система фільтрації, насос або інші важливі деталі машини можуть бути пошкоджені солоною водою. Це не є гарантійним випадком.

ПРИМІТКА:

- Контейнер для солі слід наповнювати лише тоді, коли на панелі керування загоряється індикатор рівня солі ( ). Залежно від того, наскільки добре розчиняється сіль, індикатор рівня солі може продовжувати світитися, навіть якщо контейнер для солі заповнений.
  Якщо на панелі керування немає індикатора рівня солі (для деяких моделей), ви можете оцінити, коли потрібно додати сіль у пом'якшувач, за кількістю циклів, виконаних посудомийною машиною.
- Якщо сіль розсипалася, запустіть програму замочування або швидку програму, щоб видалити її.

Поради щодо використання кошиків

Регулювання верхнього кошика

Тип 1:

Висоту верхнього кошика можна легко відрегулювати, щоб розмістити вищий посуд у верхньому або нижньому кошику.

Щоб відрегулювати висоту верхньої полиці, виконайте такі дії:

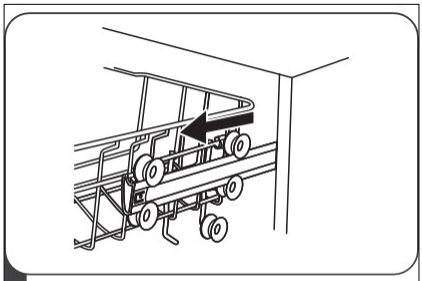

нижнє положення

Витягніть верхній кошик.

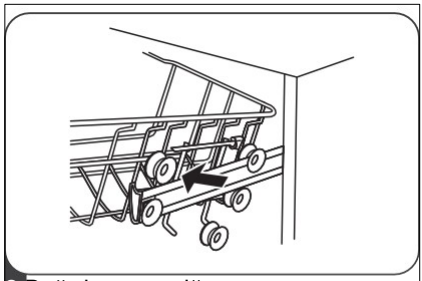

2 Вийміть верхній кошик.

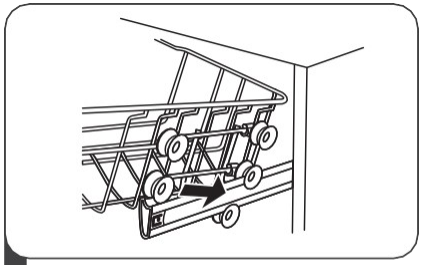

3 Встановіть верхній кошик назад на верхні або нижні ролики.

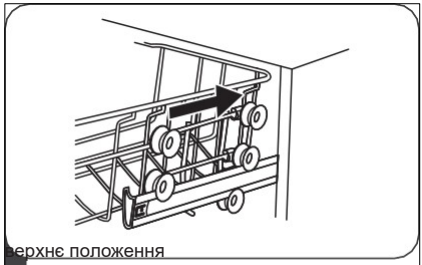

верхнє положення

4 Засуньте верхній кошик всередину.

Тип 2:

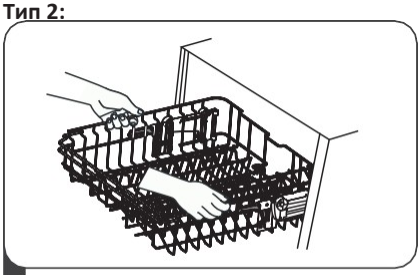

1 Щоб підняти верхній кошик, просто підніміть його за центр з обох боків, доки кошик не зафіксується у верхньому положенні. Немає потреби піднімати ручку регулятора.

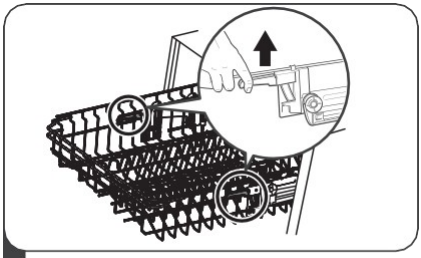

2 Щоб опустити верхній кошик, підніміть ручки регулювання з обох боків, щоб звільнити кошик і опустити його в нижнє положення.

Складання полиць для чашок

Щоб звільнити місце для вищих предметів у верхньому кошику, підніміть полицю для чашок вгору. Ви можете сперти на неї високі склянки. Ви також можете зняти її, коли вона не потрібна.

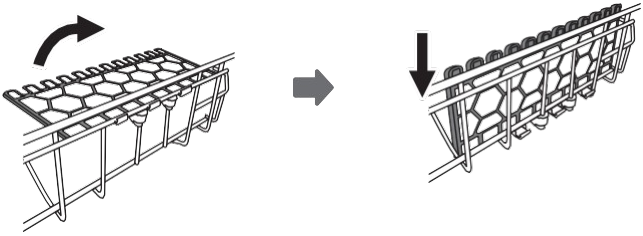

Складання полиць-тримачів

Штирі нижнього кошика використовуються для розміщення тарілок і блюд. Їх можна опустити, щоб звільнити більше місця для великих предметів.

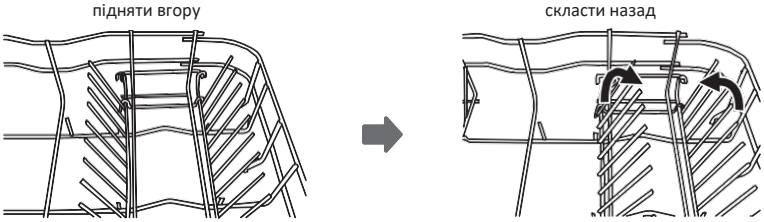

ОБСЛУГОВУВАННЯ ТА ЧИЩЕННЯ

Зовнішній догляд
Дверцята та ущільнювач дверцят
Регулярно очищуйте ущільнювачі дверцят м'якою вологою тканиною, щоб видалити залишки їжі.

Під час завантаження посудомийної машини залишки їжі та напоїв можуть потрапити на бічні сторони дверцят. Ці поверхні знаходяться поза мийною камерою, і вода з розпилювачів на них не потрапляє. Будь-які забруднення слід витерти перед закриттям дверцят.

Панель керування

Якщо потрібне чищення, панель керування слід протирати лише м'якою вологою тканиною.

ПОПЕРЕДЖЕННЯ

Щоб уникнути потрапляння води в замок дверцят та електричні компоненти, не використовуйте для чищення жодних аерозольних засобів. Ніколи не використовуйте абразивні засоби для чищення або жорсткі губки на зовнішніх поверхнях, оскільки вони можуть подряпати покриття. Деякі паперові рушники також можуть подряпати поверхню або залишити на ній сліди.

Внутрішній догляд
Система фільтрації
Система фільтрації в основі мийної камери затримує великі частки сміття, що утворюються під час циклу миття. Накопичене грубе сміття може призвести до засмічення фільтрів. Регулярно перевіряйте стан фільтрів і за потреби промивайте їх під проточною водою. Виконайте наведені нижче кроки, щоб очистити фільтри в мийній камері.

ПРИМІТКА:

Зображення наведено лише для довідки, конструкція системи фільтрації та розпилювачів у різних моделях може відрізнятися.

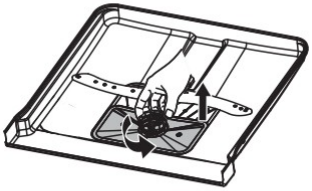

Відкрито

Візьміть грубий фільтр і поверніть його проти годинникової стрілки, щоб розблокувати. Підніміть фільтр вгору та вийміть його з посудомийної машини.

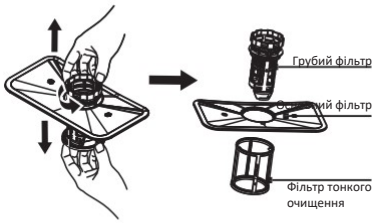

Фільтр тонкого очищення можна зняти з нижньої частини вузла фільтра. Грубий фільтр можна від'єднати від основного фільтра, обережно стиснувши фіксатори зверху та потягнувши його вбік.



3

Великі залишки їжі можна видалити, промивши фільтр під проточною водою.
Для більш ретельного очищення використовуйте м'яку щітку.

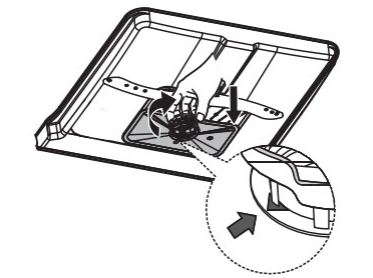

4

Зберіть фільтри у зворотному порядку, встановіть вставку фільтра на місце та поверніть за годинниковою стрілкою до позначки закриття.

ПОПЕРЕДЖЕННЯ

Не затягуйте фільтри занадто сильно. Надійно встановіть фільтри на місце у правильній послідовності, інакше грубі забруднення можуть потрапити в систему та спричинити засмічення. Ніколи не використовуйте посудомийну машину без встановлених фільтрів. Неправильне встановлення фільтра може знизити ефективність роботи приладу та пошкодити посуд і столові прибори.

Розпилювачі

Необхідно регулярно очищувати розпилювачі, оскільки хімічні речовини, що містяться в жорсткій воді, можуть засмітити форсунки та підшипники розпилювачів.

Щоб очистити розпилювачі, дотримуйтесь наведених нижче інструкцій:

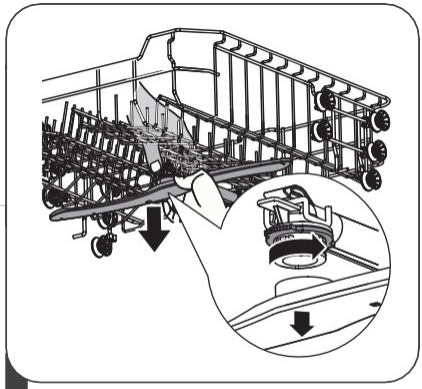

1 Щоб зняти верхній розпилювач, утримуйте гайку по центру нерухомо та поверніть розпилювач проти годинникової стрілки, щоб зняти його.



2 Щоб зняти нижній розпилювач, потягніть його вгору.

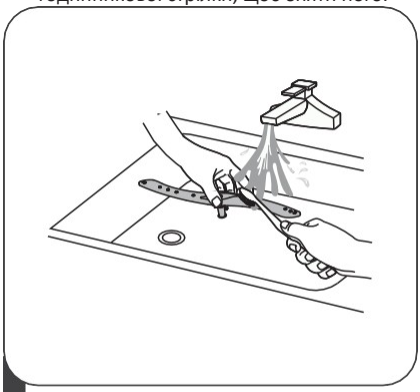

3 Промийте розпилювачі в теплій мильній воді та скористайтеся м'якою щіткою для очищення форсунок. Встановіть їх на місце після ретельного промивання.

Догляд за посудомийною машиною

Захист від замерзання

Взимку вживайте заходів для захисту посудомийної машини від замерзання. Щоразу після завершення циклів миття виконуйте такі дії:

1. Вимкніть електроживлення посудомийної машини від джерела живлення.
2. Перекрийте подачу води та від'єднайте впускний шланг від водяного клапана.
3. Злийте воду з впускного шланга та водяного клапана. (Використовуйте ємність для збору води)
4. Знову під'єднайте впускний шланг до водяного клапана.
5. Вийміть фільтр у нижній частині бака та скористайтеся губкою, щоб увібрати воду в піддоні.

Після кожного миття

Після кожного миття перекривайте подачу води до приладу та залишайте дверцята злегка прочиненими, щоб волога та запахи не накопичувалися всередині.

Виймання вилки з розетки

Перед очищенням або виконанням технічного обслуговування завжди виймайте вилку з розетки.

Не використовуйте розчинники або абразивні засоби для чищення

Для чищення зовнішніх поверхонь та гумових деталей посудомийної машини не використовуйте розчинники або абразивні засоби для чищення. Використовуйте лише тканину, змочену в теплій мильній воді.

Щоб видалити плями з внутрішньої поверхні, використовуйте тканину, змочену у воді з невеликою кількістю оцту, або засіб для чищення, спеціально призначений для посудомийних машин.

Якщо прилад не використовується протягом тривалого часу

Рекомендується запустити цикл миття з порожньою посудомийною машиною, а потім вийняти вилку з розетки, перекрити подачу води та залишити дверцята приладу злегка прочиненими. Це допоможе подовжити термін служби ущільнювачів дверцят і запобігти утворенню неприємних запахів усередині приладу.

Переміщення приладу

Якщо прилад потрібно перемістити, намагайтеся тримати його у вертикальному положенні. Якщо це вкрай необхідно, його можна покласти на задню панель.

Ущільнювачі

Одним із факторів, що спричиняють утворення неприємних запахів у посудомийній машині, є залишки їжі, що застрягли в ущільнювачах. Періодичне чищення вологою губкою допоможе запобігти цьому.

ІНСТРУКЦІЯ ЗІ ВСТАНОВЛЕННЯ

ПОПЕРЕДЖЕННЯ

Ризик ураження електричним струмом Перед встановленням посудомийної машини відключіть електроживлення. Невиконання цієї вимоги може призвести до смерті або ураження електричним струмом.

⚠ Увага

Встановлення труб та електрообладнання мають виконувати професіонали.

Підключення до електромережі

Електричні вимоги

ПОПЕРЕДЖЕННЯ

Заради особистої безпеки: Не використовуйте подовжувач або перехідник із цим приладом. За жодних обставин не відрізайте та не видаляйте заземлення з кабелю живлення.

Будь ласка, перегляньте паспортну табличку, щоб дізнатися номінальну напругу, і підключіть посудомийну машину до відповідного джерела живлення. Використовуйте необхідний запобіжник на 10 А/13 А/16 А, рекомендований запобіжник із затримкою спрацювання або автоматичний вимикач, а також забезпечте окрему електричну лінію, що обслуговує лише цей прилад.

Електричне підключення

Переконайтеся, що напруга та частота електромережі відповідають значенням, вказаним на паспортній табличці. Вставляйте вилку лише в електричну розетку, яка належним чином заземлена. Якщо електрична розетка, до якої потрібно підключити прилад, не підходить для вилки, замініть розетку, а не використовуйте перехідники чи подібні пристрої, оскільки вони можуть спричинити перегрів і опіки.

⚠ **Перед використанням переконайтеся в наявності належного заземлення.**

Підключення

Підключення до холодної води

Під'єднайте шланг подачі холодної води до різьбового з'єднувача 3/4 дюйма та переконайтеся, що він надійно закріплений.

Якщо водопровідні труби нові або не використовувалися протягом тривалого часу, пропустіть воду, щоб переконатися, що вона чиста. Цей запобіжний захід необхідний, щоб уникнути ризику засмічення впускного отвору для води та пошкодження приладу.

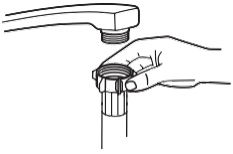

звичайний шланг подачі води



запобіжний шланг подачі води

Запобіжний шланг подачі води

Запобіжний шланг подачі води складається з подвійних стінок. Система шланга гарантує втручання шляхом перекриття потоку води у разі розриву шланга подачі води та коли повітряний простір між самим шлангом подачі води та зовнішнім гофрованим шлангом заповнюється водою.

ПОПЕРЕДЖЕННЯ

Шланг, що під'єднується до розпилювача мийки, може розірватися, якщо він встановлений на тій самій лінії подачі води, що й посудомийна машина. Якщо у вашій мийці є такий шланг, рекомендується від'єднати його та закрити отвір.

Як під'єднати запобіжний шланг подачі води

1. Повністю витягніть запобіжні шланги подачі води з відсіку для зберігання, розташованого на задній панелі посудомийної машини.
2. Щільно прикрутіть гвинти запобіжного шланга подачі води до крана з різьбою 3/4 дюйма.
3. Повністю відкрийте подачу води перед запуском посудомийної машини.

Як від'єднати запобіжний шланг подачі води

1. Перекрийте воду.
2. Відкрутіть запобіжний шланг подачі води від крана.

Підключення зливних шлангів

Вставте зливний шланг у зливну трубу з мінімальним діаметром 4 см або спрямуйте його в раковину, переконавшись, що він не перегинається і не перетискається. Висота зливної труби має бути меншою за 1000 мм. Вільний кінець шланга не повинен бути занурений у воду, щоб уникнути її зворотного потоку.

⚠ Надійно закріпіть зливний шланг у положенні A або положенні B

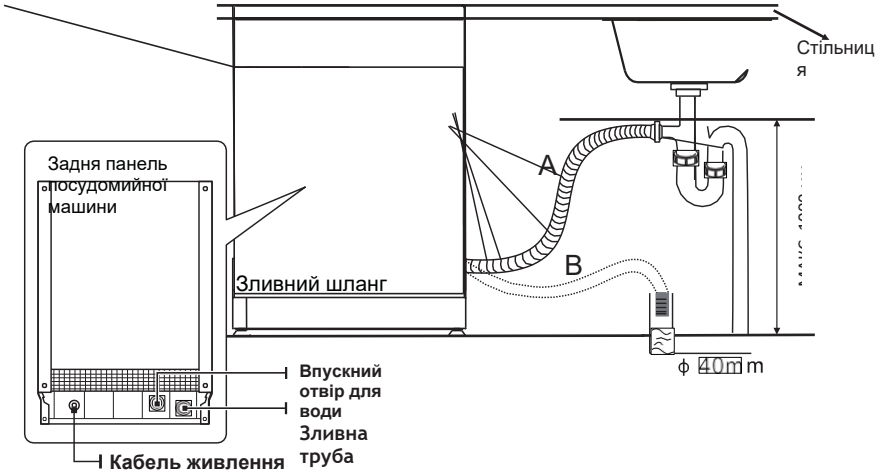

Як злити надлишок води зі шлангів

Якщо раковина розташована на висоті 1000 мм від підлоги, надлишок води зі шлангів неможливо злити безпосередньо в раковину. Необхідно злити надлишок води зі шлангів у миску або іншу відповідну ємність, розташовану зовні та нижче рівня раковини.

Випускний отвір для води

Під'єднайте зливний шланг. Зливний шланг має бути встановлений правильно, щоб уникнути витоку води. Переконайтеся, що зливний шланг не перекручений і не перетиснутий.

Подовжувальний шланг

Якщо вам потрібен подовжувач зливного шланга, переконайтеся, що ви використовуєте аналогічний шланг.
Його довжина не повинна перевищувати 4 метри; інакше ефективність миття посудомийної машини може знизитися.

Підключення до сифона

Місце підключення до каналізації має бути на висоті не більше 100 см (максимум) від дна посудомийної машини. Зливний шланг має бути надійно закріплений.

Встановлення

Встановіть прилад у бажаному місці. Задня частина має прилягати до стіни позаду, а бокові сторони — до сусідніх шаф або стін. Посудомийна машина оснащена шлангами подачі та зливу води, які можна розташувати як з правого, так і з лівого боку для полегшення правильного встановлення.

Вирівнювання приладу

Після встановлення приладу для його вирівнювання висоту посудомийної машини можна змінити шляхом регулювання рівня висоти ніжок.
У будь-якому разі прилад не повинен бути нахилений більше ніж на 2°.

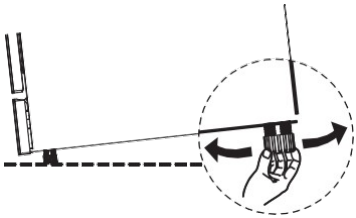

ПРИМІТКА:

Застосовується лише для окремо встановлюваних посудомийних машин.

Окреме встановлення

Тип 1: Встановлення між існуючими шафами

Висота посудомийної машини (845 мм) розрахована на те, щоб прилад можна було встановити між існуючими шафами такої самої висоти в сучасних кухонних гарнітурах. Ніжки можна відрегулювати для досягнення правильної висоти.
Ламінована верхня панель машини не потребує особливого догляду, оскільки вона термостійка, стійка до подряпин та плям.

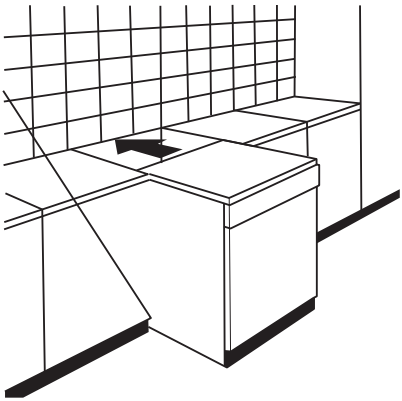

Тип 2: Під існуючою стільницею

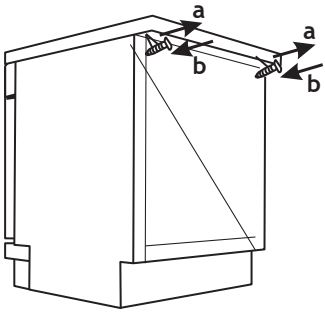

(При встановленні під стільницею)
У більшості сучасних кухонних гарнітурів є одна суцільна стільниця, під якою розміщуються шафи та побутові прилади. У такому разі зніміть верхню панель посудомийної машини, відкрутивши гвинти під заднім краєм панелі (**a**).

⚠ Увага

Після зняття верхньої панелі гвинти необхідно знову закрутити під заднім краєм панелі (**b**).

Після цього висота зменшиться до 815 мм, як передбачено міжнародними стандартами (ISO), і посудомийна машина ідеально розміститься під кухонною стільницею.

Вибір найкращого місця для посудомийної машини

Місце встановлення посудомийної машини має бути поблизу існуючих шлангів подачі та зливу води, а також кабелю живлення.

Ілюстрації розмірів шафи та місця встановлення посудомийної машини.

1. Відстань між верхньою частиною посудомийної машини та шафою менше 5 мм, а зовнішні дверцята вирівняні відносно шафи.

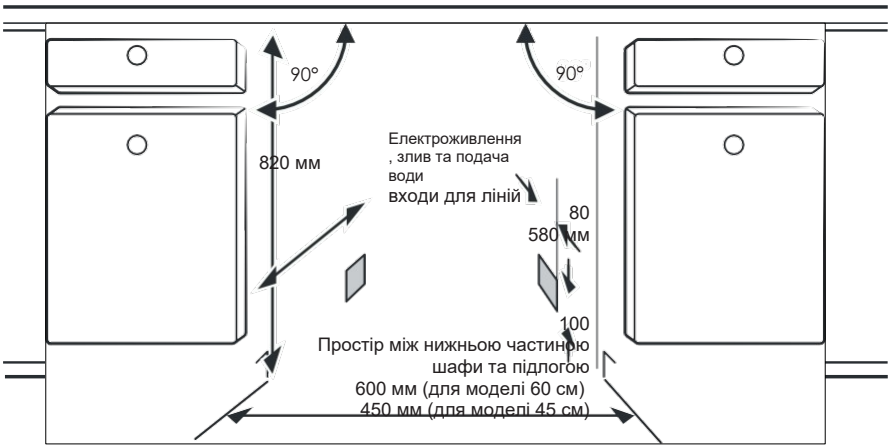

2. Якщо посудомийна машина встановлена в кутку шафи, має залишатися певний простір для відкриття дверцят.

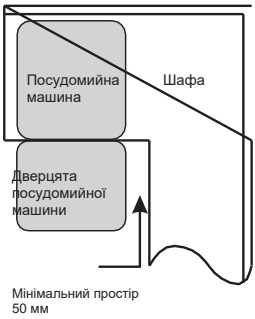

ПРИМІТКА:

Залежно від розташування вашої електричної розетки, можливо, доведеться вирізати отвір у протилежній стінці шафи.

ПОРАДИ З УСУНЕННЯ НЕСПРАВНОСТЕЙ

Перед зверненням до сервісного центру

Ознайомлення з таблицями на наступних сторінках може позбавити вас необхідності звертатися до сервісного центру.

Проблема	Можливі причини	Що робити
Посудомийна машина не вмикається	Перегорів запобіжник або спрацював автоматичний вимикач.	Замініть запобіжник або поверніть автоматичний вимикач у вихідне положення. Від'єднайте інші прилади, що використовують той самий контур живлення, що й посудомийна машина.
	Живлення не ввімкнено.	Переконайтеся, що посудомийна машина ввімкнена, а дверцята надійно зачинені. Переконайтеся, що шнур живлення належним чином підключений до розетки.
	Низький тиск води	Перевірте, чи правильно підключено подачу води та чи відкритий кран.
	Дверцята посудомийної машини зачинені неналежним чином.	Переконайтеся, що дверцята зачинені правильно та зафіксовані.
Вода не відкачується з посудомийної машини	Перекручений або затиснутий зливний шланг.	Перевірте зливний шланг.
	Фільтр засмічений.	Перевірте фільтр грубого очищення.
	Засмічена кухонна раковина.	Перевірте кухонну раковину, щоб переконатися, що вода з неї добре зливається. Якщо проблема полягає в тому, що вода не зливається з кухонної раковини, вам може знадобитися сантехнік, а не майстер з ремонту посудомийних машин.
Піна в баку	Неправильний мийний засіб.	Використовуйте лише спеціальний мийний засіб для посудомийних машин, щоб уникнути утворення піни. Якщо це сталося, відкрийте

		посудомийну машину і дайте піні випаруватися. Додайте 1 галон (прибл. 3,8 л) холодної води на дно посудомийної машини. Закрийте дверцята посудомийної машини, потім виберіть будь-який цикл. Спочатку посудомийна машина злиє воду. Після завершення етапу зливу відкрийте дверцята і перевірте, чи зникла піна. Повторіть за потреби.
Проблема	**Можливі причини**	**Що робити**
	Пролитий ополіскувач.	Завжди негайно витирайте пролитий ополіскувач.
Плями на внутрішній поверхні бака	Можливо, було використано мийний засіб із барвником.	Переконайтеся, що мийний засіб не містить барвників.
Білий наліт на внутрішній поверхні	Мінерали жорсткої води.	Для очищення внутрішньої поверхні використовуйте вологу губку з мийним засобом для посудомийних машин та одягайте гумові рукавички. Ніколи не використовуйте інші засоби для чищення, окрім мийного засобу для посудомийних машин, інакше це може спричинити утворення піни.
На столових приборах є плями іржі	Відповідні предмети не є стійкими до корозії.	Уникайте миття в посудомийній машині предметів, не стійких до корозії.
	Програму не було запущено після додавання солі для посудомийної машини. Сліди солі потрапили в цикл миття.	Завжди запускайте програму миття без посуду після додавання солі. Не вибирайте функцію Turbo (якщо вона є) після додавання солі для посудомийної машини.
	Кришка пом'якшувача води нещільно закрита.	Перевірте, чи надійно закрита кришка пом'якшувача.
Стук у посудомийній машині	Розпилювач води стукає об предмет у кошику	Перервіть програму та переставте предмети, які заважають розпилювачу.

Брязкання в посудомийній машині	Посуд погано закріплений у посудомийній машині.	Перервіть програму та переставте посуд.
Стук у водопровідних трубах	Це може бути спричинено особливостями монтажу на місці або перерізом труб.	Це не впливає на роботу посудомийної машини. Якщо у вас виникли сумніви, зверніться до кваліфікованого сантехніка.
Посуд не чистий	Посуд був завантажений неправильно.	Див. ЧАСТИНУ Ⅱ «Підготовка та завантаження посуду».
	Програма була недостатньо потужною.	Виберіть більш інтенсивну програму.

Проблема	**Можливі причини**	**Що робити**
Посуд не чистий.	Було використано недостатньо мийного засобу.	Використовуйте більше мийного засобу або змініть його.
	Предмети блокують рух розпилювачів.	Переставте предмети так, щоб розпилювачі могли вільно обертатися.
	Комбінований фільтр забруднений або неправильно встановлений у нижній частині мийної камери. Це може призвести до засмічення форсунок розпилювача.	Очистьте та/або правильно встановіть фільтр. Очистьте форсунки розпилювача.
Каламутність на скляному посуді.	Поєднання м'якої води та надмірної кількості мийного засобу.	Використовуйте менше мийного засобу, якщо у вас м'яка вода, і виберіть коротший цикл для миття скляного посуду, щоб він став чистим.
На посуді та склянках з'являються білі плями.	У регіонах із жорсткою водою можуть утворюватися вапняні відкладення.	Додайте більше мийного засобу.

Чорні або сірі сліди на посуді.	Алюмінієвий посуд терся об інший посуд.	Використовуйте м'який абразивний засіб для видалення цих слідів.
Мийний засіб залишився в дозаторі.	Посуд блокує дозатор мийного засобу.	Правильно завантажте посуд.
Посуд не висихає.	Неправильне завантаження.	Завантажуйте посудомийну машину відповідно до інструкцій.
	Посуд виймають занадто рано.	Не спорожнюйте посудомийну машину одразу після миття. Трохи відчиніть дверцята, щоб пара могла вийти. Виймайте посуд, коли температура всередині стане безпечною для рук. Спочатку розвантажуйте нижній кошик, щоб запобігти потраплянню води з верхнього кошика.

Проблема	**Можливі причини**	**Що робити**
Посуд не висихає.	Вибрано неправильну програму.	У коротких програмах температура миття нижча, що знижує ефективність очищення. Виберіть програму з тривалим часом миття.
	Використання столових приборів із неякісним покриттям.	З такими виробами злив води ускладнений. Столові прибори або посуд такого типу не придатні для миття в посудомийній машині.

ПОРАДИ ЩОДО ЗАВАНТАЖЕННЯ

Моделі DW 4509 4M NA FS, DW 4509 4M NA FS (X)

1. Верхній кошик:

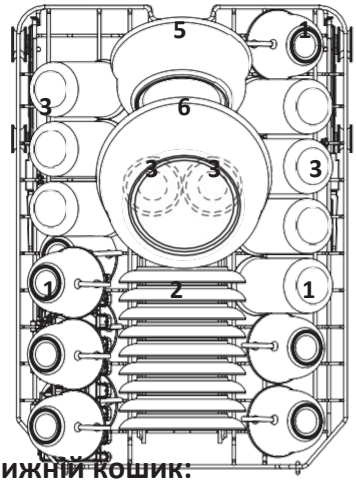

Номер	Предмет
1	Чашки
2	Блюдця
3	Склянки
4	Мала сервірувальна миска
5	Середня сервірувальна миска
6	Велика сервірувальна миска

2. Нижній кошик:

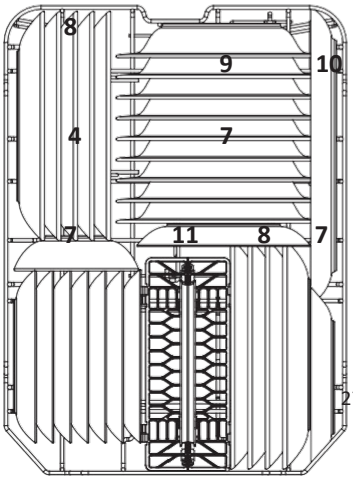

Номер	Предмет
7	Десертні тарілки
8	Обідні тарілки
9	Глибокі тарілки
10	Овальна таця
11	Кошик для столових приборів

3. Кошик для столових приборів:

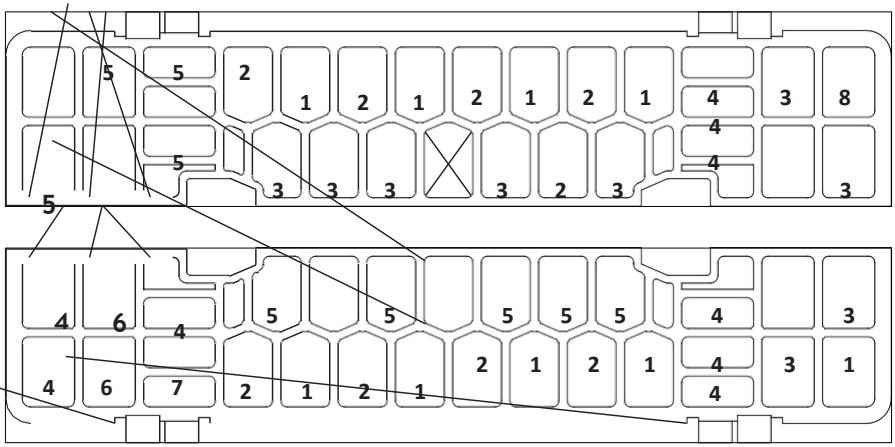

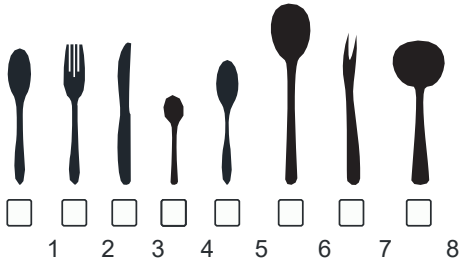

Номер	Предмет
1	Супові ложки
2	Виделки
3	Ножі
4	Чайні ложки
5	Десертні ложки
6	Сервірувальні ложки
7	Сервірувальні виделки
8	Ополоники для соусу

Місткість: 9 комплектів посуду

Положення верхнього кошика: нижнє положення

Програма: ECO

Налаштування ополіскувача: 6

Налаштування пом'якшувача: H3

Моддель DW 6012 4M NA FS

1. Верхній кошик:

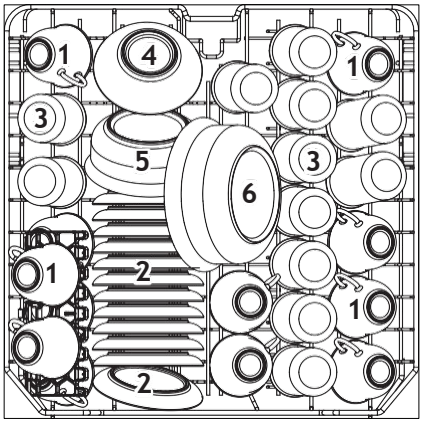

Номер	Предмет
1	Чашки
2	Блюдця
3	Склянки
4	Мала сервірувальна миска
5	Середня сервірувальна миска
6	Велика сервірувальна миска

2. Нижній кошик:

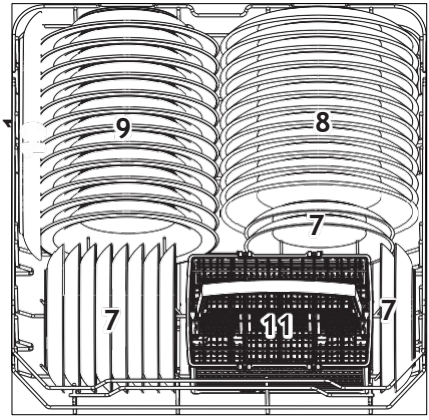

Номер	Предмет
7	Десертні тарілки
8	Обідні тарілки
9	Глибокі тарілки
10	Овальна таця
11	Кошик для столових приборів

3. Кошик для столових приборів:

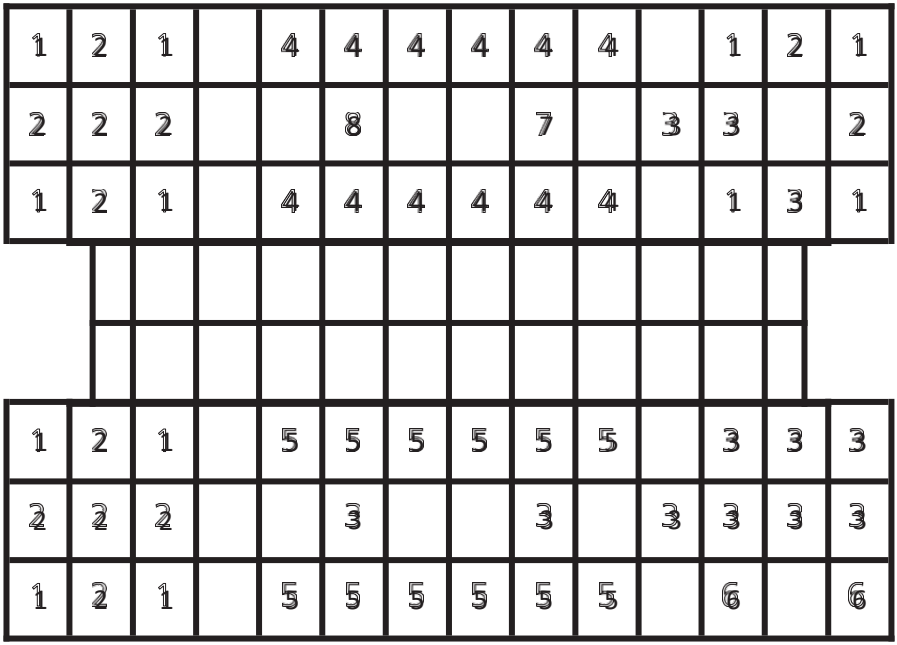

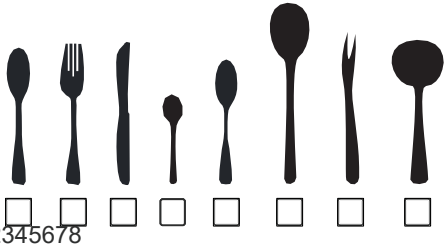

Місткість: 12 комплектів посуду

Положення верхнього кошика: нижнє положення

Програма: ECO (ЕКО)

Налаштування ополіскувача: 6

Налаштування пом'якшувача: H3

Номер	Предмет
1	Супові ложки
2	Виделки
3	Ножі
4	Чайні ложки
5	Десертні ложки
6	Сервірувальні ложки
7	Сервірувальні виделки
8	Ополоники для соусу

1. Верхній кошик:

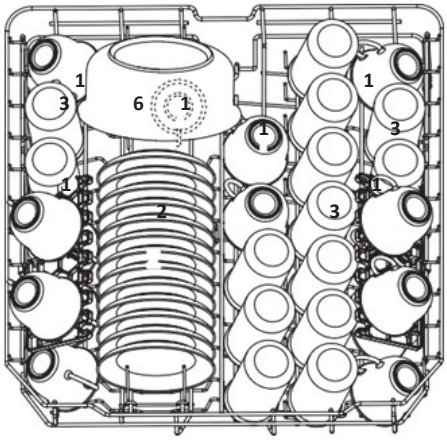

Номер	Предмет
1	Чашки
2	Блюдця
3	Склянки
4	Мала сервірувальна миска
5	Середня сервірувальна миска
6	Велика сервірувальна миска

2. Нижній кошик:

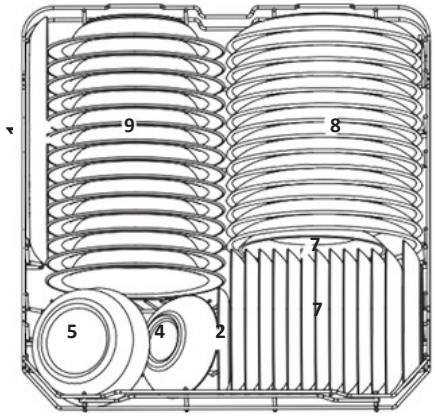

Номер	Предмет
7	Десертні тарілки
8	Обідні тарілки
9	Глибокі тарілки
10	Овальна таця

3. Лоток для столових приборів:

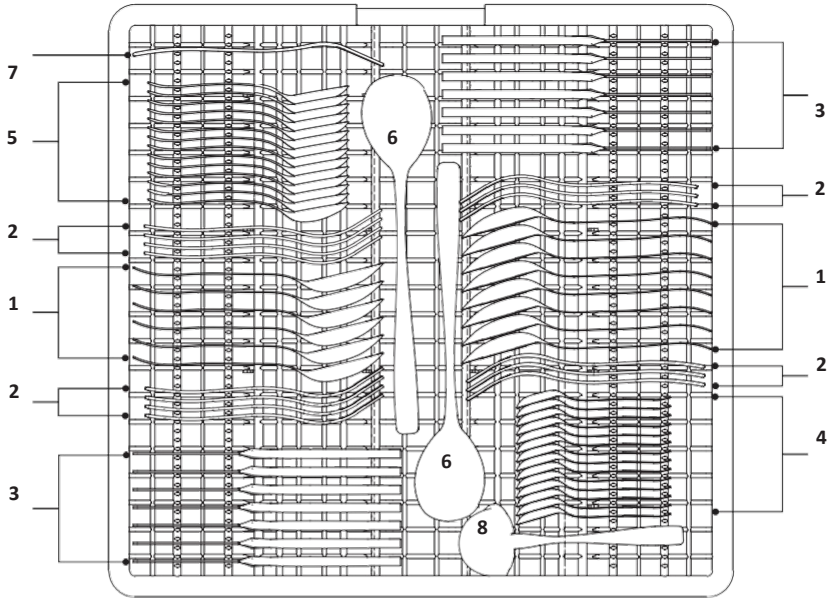

Місткість: 14 комплектів посуду

Положення верхнього кошика: нижнє положення

Програма ECO (ЕКО)

Налаштування ополіскувача: 6

Налаштування пом'якшувача: Н3



Номер	Предмет
1	Супові ложки
2	Виделки
3	Ножі
4	Чайні ложки
5	Десертні ложки
6	Сервірувальні ложки
7	Сервірувальні виделки
8	Ополоники для соусу

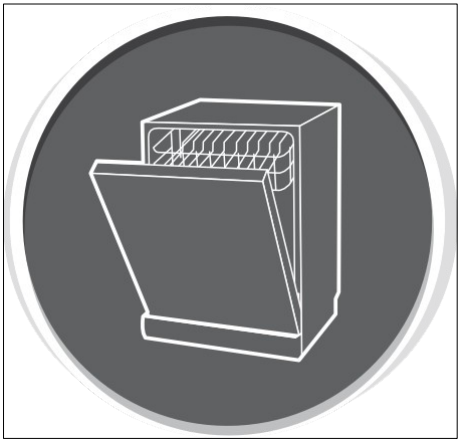

Посудомийна машина

Інструкція з експлуатації

ЧАСТИНА II: Спеціальна версія

DW 4509 4M NA FS

DW 4509 4M NA FS (X)

DW 6012 4M NA FS

DW 6012 4M 3S

Будь ласка, уважно прочитайте цей посібник перед використанням посудомийної машини та зберігайте його для подальшого використання.

ЗМІСТ

01

4 **ВИКОРИСТАННЯ ПОСУДОМИЙНОЇ МАШИНИ**

6 Панель керування

7 Пом'якшувач води

16 Підготовка та завантаження посуду

12 Функція ополіскувача та мийного засобу

Наповнення резервуара для ополіскувача

Наповнення дозатора мийного засобу

02

13 **ПРОГРАМУВАННЯ ПОСУДОМИЙНОЇ МАШИНИ**

Таблиця циклів миття

14 Запуск циклу миття

15 Зміна програми під час циклу

Забули додати посуд?

03 16 **КОДИ ПОМИЛОК**

04 17 **ТЕХНІЧНА ІНФОРМАЦІЯ**

ПРИМІТКА:

- Якщо ви не можете вирішити проблеми самостійно, будь ласка, зверніться за допомогою до професійного технічного спеціаліста.
- Виробник, дотримуючись політики постійного розвитку та оновлення продукції, може вносити зміни без попереднього повідомлення.
- У разі втрати або застарілості посібника користувача ви можете отримати новий посібник користувача у виробника або відповідального продавця.

СТИСЛИЙ ПОСІБНИК КОРИСТУВАЧА

Будь ласка, ознайомтеся з відповідним розділом інструкції з експлуатації для отримання детальної інформації щодо способу використання.

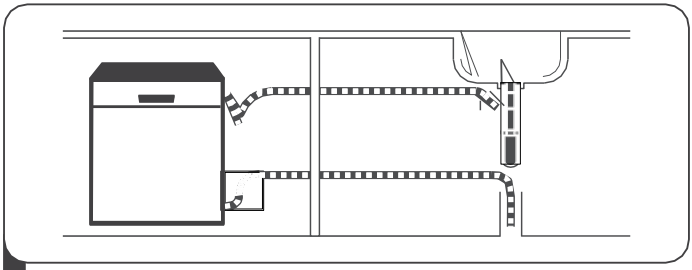

1 Встановлення посудомийної машини

(Перегляньте розділ 5 «ІНСТРУКЦІЯ ЗІ ВСТАНОВЛЕННЯ» ЧАСТИНИ I: «Загальна версія».)

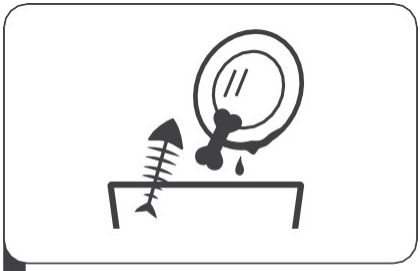

2 Видалення великих залишків їжі зі столових приборів

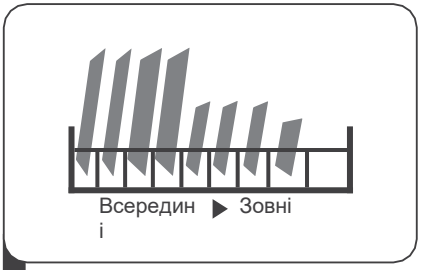

3 Завантаження кошиків

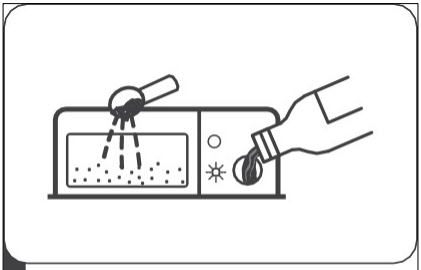

4 Наповнення дозатора

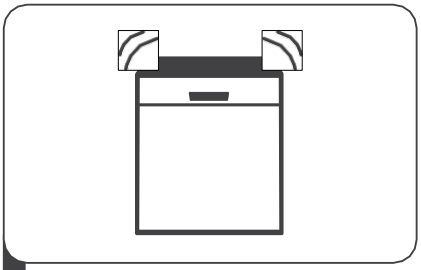

5 Вибір програми та запуск посудомийної машини

ВИКОРИСТАННЯ ПОСУДОМИЙНОЇ МАШИНИ

Панель керування DW 4509 4M NA FS, DW 4509 4M NA FS (X)

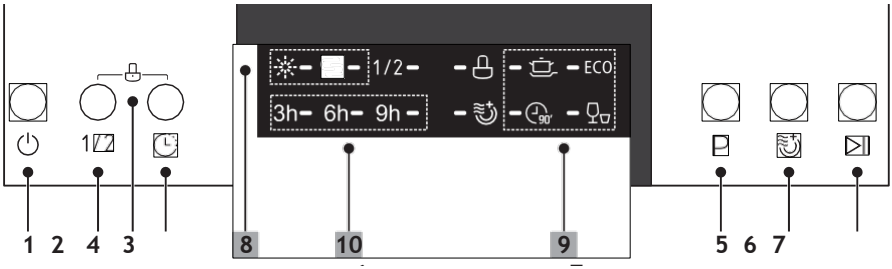

Керування (Кнопка)

1	**Потужність**	Натисніть цю кнопку, щоб увімкнути посудомийну машину, екран засвітиться.
2	**Половинне завантаження**	Для невеликої кількості посуду ви можете використовувати лише верхній або нижній кошик, щоб заощадити електроенергію. Кожне натискання кнопки «Половинне завантаження» перемикає режим між «лише верхній кошик» та «лише нижній кошик». При натисканні цієї кнопки засвітиться відповідний індикатор.
3	**Затримка**	Натисніть кнопку, щоб встановити час затримки.
4	**Блокування від дітей**	Ця опція дозволяє заблокувати кнопки на панелі керування (крім кнопки живлення), щоб діти не могли випадково запустити посудомийну машину, натиснувши кнопки на панелі. Щоб заблокувати або розблокувати кнопки на панелі керування, натисніть і утримуйте кнопки «Затримка» + «Половинне завантаження» одночасно протягом 3 секунд. При натисканні цієї кнопки засвітиться відповідний індикатор.
5	**Програма**	Виберіть відповідну програму миття, після чого засвітиться індикатор вибраної програми.
6	**Екстрасушіння**	Для більш повного висушування посуду. (Можна використовувати лише з програмами «Інтенсивна» (Intensive), «ЕКО» (ECO), «90 хв» (90 min)) При натисканні цієї кнопки засвітиться відповідний індикатор.
7	**Старт/Пауза**	Для запуску вибраної програми миття або призупинення програми миття під час роботи машини, її запуску або в іншому стані.

Дисплей

8 Індикатор попередження	 Rinse Aid (Ополіскувач) Якщо світиться індикатор «  », це означає, що в посудомийній машині закінчується ополіскувач і його потрібно долити.  Salt (Сіль) Якщо світиться індикатор «  », це означає, що в посудомийній машині закінчується сіль і її потрібно досипати.
9 Індикатор програми	 Intensive (Інтенсивна) Для найбільш забрудненого посуду, а також для каструль, сковорідок, тарілок тощо із засохлими залишками їжі.  ECO (ЕКО) Це стандартна програма, що підходить для посуду зі звичайним ступенем забруднення, наприклад, каструль, тарілок, склянок і злегка забруднених сковорідок.  Rapid (Швидка) Короткий цикл миття для злегка забрудненого посуду, який не потребує сушіння.  90 Min (90 хв) Для посуду зі звичайним ступенем забруднення, що потребує швидкого миття.
10 Час затримки	Для відображення часу затримки. (3 год / 6 год / 9 год)

Панель керування DW 6012 4M NA FS

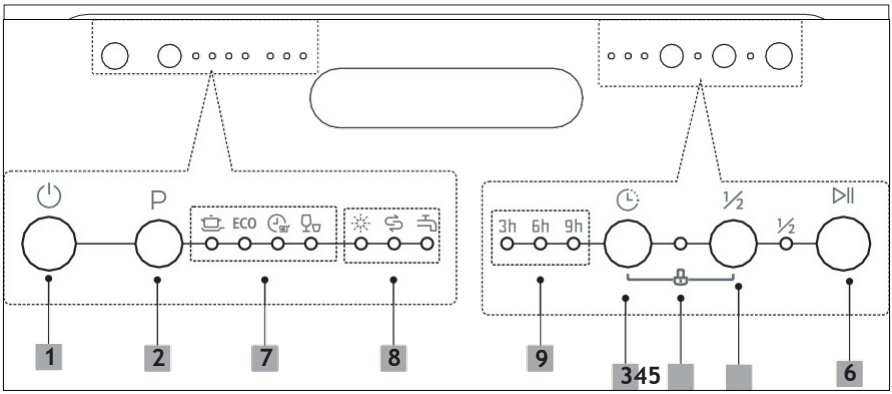

Робота (Кнопка)

1	**Потужність**	Натисніть цю кнопку, щоб увімкнути посудомийну машину.
2	**Програма**	Виберіть відповідну програму миття, після чого засвітиться індикатор вибраної програми.
3	**Затримка**	Натисніть кнопку, щоб встановити час затримки, після чого засвітиться відповідний індикатор.
4	**Блокування від дітей**	Ця опція дозволяє заблокувати кнопки на панелі керування (крім кнопки живлення), щоб діти не могли випадково запустити посудомийну машину, натиснувши кнопки на панелі. Щоб заблокувати або розблокувати кнопки на панелі керування, натисніть і утримуйте кнопки «Половинне завантаження» + «Затримка» одночасно протягом 3 секунд. При натисканні цієї кнопки засвітиться відповідний індикатор.
5	**Половинне завантаження**	Якщо вам потрібно помити приблизно 6 або менше комплектів посуду, ви можете вибрати цю функцію для економії енергії та води. (Можна використовувати лише з програмами «Інтенсивна» (Intensive), «ЕКО» (ECO), «90 хв» (90 min))
6	**Старт/Пауза**	Для запуску вибраної програми миття або її призупинення під час роботи посудомийної машини.

Дисплей

7 Індикатор програми	Intensive (Інтенсивна) Для найбільш забрудненого посуду, а також для звичайного забруднення каструль, сковорідок, тарілок тощо із засохлими залишками їжі. ECO ECO (ЕКО) Це стандартна програма, що підходить для миття столового посуду зі звичайним ступенем забруднення і є найбільш ефективною за показниками сумарного споживання енергії та води для цього типу посуду. 90' 90 хв (90 min) Для посуду зі звичайним ступенем забруднення, що потребує швидкого миття. Rapid (Швидка) Короткий цикл миття для злегка забрудненого посуду, який не потребує сушіння.
8 Попереджувальний індикатор	Rinse Aid (Ополіскувач) Якщо світиться індикатор «», це означає, що в посудомийній машині мало ополіскувача, і його потрібно додати. Salt (Сіль) Якщо світиться індикатор « », це означає, що в посудомийній машині мало солі, і її потрібно додати. Water Faucet (Водопровідний кран) Якщо світиться індикатор « », це означає, що перекритий водопровідний кран
9 Час затримки	Для відображення часу затримки (3 год / 6 год / 9 год).

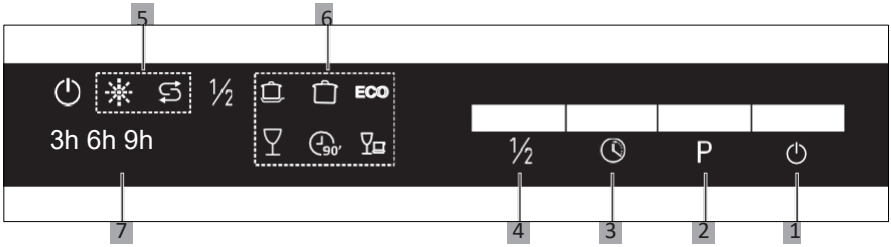

Робота (Кнопка)

1	**Потужність**	Натисніть цю кнопку, щоб увімкнути посудомийну машину, екран засвітиться. При натисканні цієї кнопки засвітиться відповідний індикатор.
2	**Програма**	Виберіть відповідну програму миття, після чого засвітиться індикатор вибраної програми.
3	**Затримка**	Натисніть кнопку, щоб встановити час затримки.
4	**Половинне завантаження**	Якщо вам потрібно помити приблизно 6 або менше комплектів посуду, ви можете вибрати цю функцію для економії енергії та води. (Її можна використовувати лише з програмами «Інтенсивна», «Нормальна», «ЕКО», «Скло» та «90 хв».) При натисканні цієї кнопки засвітиться відповідний індикатор.

Дисплей

5 **Попереджувальний індикатор**	Rinse Aid (Ополіскувач) Якщо світиться індикатор «», це означає, що в посудомийній машині мало ополіскувача, і його потрібно додати. Salt (Сіль) Якщо світиться індикатор « », це означає, що в посудомийній машині мало солі, і її потрібно додати.

6 Індикатор програми	 Intensive (Інтенсивна) Сильно забруднений посуд, включаючи каструлі та сковорідки. Із засохлими залишками їжі.  Normal (Нормальна) Для посуду зі звичайним ступенем забруднення, наприклад, каструль, тарілок, склянок та злегка забруднених сковорідок.  90 Min (90 хв) Для посуду зі звичайним ступенем забруднення, що потребує швидкого миття. ECO ECO (ЕКО) Це стандартна програма, що підходить для миття нормально забрудненого посуду та є найбільш ефективною програмою з точки зору комбінованого споживання енергії та води для цього типу посуду.  Glass (Скло) Для злегка забрудненого посуду та скляних виробів.  Rapid (Швидка) Коротший цикл миття для злегка забрудненого посуду, який не потребує сушіння.
7 Час затримки	Натисніть кнопку, щоб встановити затримку. (3 год / 6 год / 9 год)

Пом'якшувач води

Пом'якшувач води необхідно налаштувати вручну за допомогою регулятора жорсткості води.
Пом'якшувач води призначений для видалення з води мінералів та солей, які можуть негативно вплинути на роботу приладу.
Чим більше мінералів, тим жорсткіша ваша вода.
Пом'якшувач слід налаштувати відповідно до жорсткості води у вашому регіоні. Місцева водопостачальна організація може надати інформацію про жорсткість води у вашій місцевості.

Регулювання споживання солі

Посудомийна машина розроблена з можливістю регулювання кількості споживаної солі залежно від жорсткості води, що використовується. Це зроблено для оптимізації та налаштування рівня споживання солі.

Виконайте наведені нижче кроки для регулювання споживання солі.

1. Увімкніть прилад;
2. Натисніть і утримуйте кнопку Start/Pause (Пуск/Пауза) протягом більше 5 секунд, щоб запустити режим налаштування пом'якшувача води протягом 60 секунд після ввімкнення приладу;
3. Натискайте кнопку Start/Pause (Пуск/Пауза), щоб вибрати відповідне налаштування відповідно до місцевих умов; налаштування змінюватимуться в такій послідовності: H1->H2->H3->H4->H5->H6;
4. Натисніть кнопку живлення, щоб вийти з режиму налаштування.

Для моделі **DW 6012 4M NA FS** режим налаштування завершиться автоматично, якщо протягом 5 секунд не виконувати жодних дій, або після натискання кнопки живлення.

ЖОРСТКІСТЬ ВОДИ				Рівень пом'якшувача води	Споживання солі (грам/цикл)
Німецькі градуси (°dH)	Французькі градуси (°fH)	Британські градуси (°Clarke)	Ммоль/л		
0 - 5	0 - 9	0 - 6	0 - 0,94	H1 -> Світиться індикатор Rapid (Швидка)	0
6 - 11	10 - 20	7 - 14	1,0 - 2,0	H2 -> Світиться індикатор 90 Min (90 хв)	9
12 - 17	21 - 30	15 - 21	2,1 - 3,0	H3 -> Світяться індикатори Rapid (Швидка) та 90 Min (90 хв)	12
18 - 22	31 - 40	22 - 28	3,1 - 4,0	H4 -> Світиться індикатор ECO (Еко)	20
23 - 34	41 - 60	29 - 42	4,1 - 6,0	H5 -> Світяться індикатори ECO (Еко) та Rapid (Швидка)	30
35 - 55	61 - 98	43 - 69	6,1 - 9,8	H6 -> Світяться індикатори ECO (Еко) та 90 Min (90 хв)	60

1 °dH=1,25 °Clarke=1,78 °fH=0,178 ммоль/л

Заводське налаштування: H3

Зверніться до місцевої водопостачальної організації для отримання інформації про жорсткість води у вашому водопроводі.

Перегляньте розділ 3 «Завантаження солі у пом'якшувач» ЧАСТИНИ I: «Загальна версія», якщо у вашій посудомийній машині закінчилася сіль.

ПРИМІТКА:

Якщо ваша модель не має пом'якшувача води, ви можете пропустити цей розділ.

Пом'якшувач води

Жорсткість води варіюється залежно від місцевості. Якщо в посудомийній машині використовується жорстка вода, на посуді та столових приладах утворюватиметься наліт. Прилад оснащений спеціальним пом'якшувачем, який використовує контейнер для солі, спеціально розроблений для видалення вапна та мінералів з води.

Підготовка та завантаження посуду

Розгляньте можливість придбання посуду, який позначений як придатний для миття в посудомийній машині.

- Для окремих предметів обирайте програму з найнижчою можливою температурою.
- Щоб запобігти пошкодженню, не виймайте скляний посуд та столові прибори з посудомийної машини одразу після завершення програми.

Для миття таких столових приборів/посуду

Не придатні

- Столові прибори з ручками з дерева, рогу, порцеляни або
- перламутру. Пластикові вироби, не стійкі до високих температур
- Старі столові прибори зі склеєними частинами, не стійкими до високих
- температур. Склеєні столові прибори або посуд
- Вироби з олова або міді.
- Кришталевий посуд
- Сталеві вироби, схильні до
- іржавіння. Дерев’яні таці
- Вироби із синтетичних волокон

Обмежено придатні

- Деякі типи склянок можуть потьмяніти після великої кількості циклів миття.
- Срібні та алюмінієві деталі мають тенденцію до зміни кольору під час миття.
- Глазуровані візерунки можуть вицвітати при частому митті в машині

Рекомендації щодо завантаження посудомийної машини

Зчистіть великі залишки їжі. Розм'якшіть залишки пригорілої їжі в каструлях. Немає потреби споліскувати посуд під проточною водою.

Для найкращої роботи посудомийної машини дотримуйтесь цих вказівок із завантаження. **(Функції та зовнішній вигляд кошиків і кошиків для столових приборів можуть відрізнятися залежно від вашої моделі.)**

Розміщуйте предмети в посудомийній машині таким чином:

- Такі предмети, як чашки, склянки, каструлі/сковорідки тощо, повинні бути повернуті донизу.
- Вигнуті предмети або предмети з заглибленнями слід завантажувати під нахилом, щоб вода могла стікати.
- Увесь посуд має складено надійно, щоб він не міг перекинутися.
- Усі столові прибори розміщуються таким чином, щоб розпилювачі могли вільно обертатися під час миття.
- Завантажуйте порожнисті предмети, такі як чашки, склянки, каструлі тощо, отвором донизу, щоб вода не накопичувалася в ємності або глибокій основі.
- Посуд та столові прибори не повинні лежати один в одному або перекривати один
- одного. Щоб уникнути пошкоджень, склянки не повинні торкатися одна одної.
- Верхній кошик призначений для більш делікатних і легких предметів посуду, таких як склянки, кавові та чайні чашки.
- Ножі з довгими лезами, що зберігаються у вертикальному положенні, становлять потенційну небезпеку!
- Довгі та/або гострі столові прибори, наприклад ножі для нарізання, слід розміщувати горизонтально у верхньому кошику.
- Будь ласка, не перевантажуйте посудомийну машину. Це важливо для отримання гарних результатів та раціонального споживання енергії.

ПРИМІТКА:

Дуже дрібні предмети не слід мити в посудомийній машині, оскільки вони можуть легко випасти з кошика.

Виймання посуду

Щоб запобігти потраплянню води з верхнього кошика в нижній, ми рекомендуємо спочатку спорожняти нижній кошик, а потім верхній.

ПОПЕРЕДЖЕННЯ

Предмети будуть гарячими! Щоб уникнути пошкоджень, не виймайте скляний посуд і столові прибори з посудомийної машини протягом приблизно 15 хвилин після завершення програми.

Завантаження верхнього кошика

Верхній кошик призначений для більш делікатних і легких предметів посуду, таких як склянки, кавові та чайні чашки й блюдця, а також тарілки, невеликі миски та неглибокі каструлі (за умови, що вони не надто брудні). Розміщуйте посуд так, щоб він не зміщувався під дією струменя води.

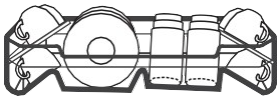

Завантаження нижнього кошика

Ми радимо розміщувати великі предмети та предмети, які найважче мити, у нижньому кошику: наприклад, каструлі, сковорідки, кришки, сервірувальний посуд та миски, як показано на рисунку нижче. Бажано розміщувати сервірувальний посуд і кришки збоку на решітках, щоб не блокувати обертання верхнього розпилювача води.

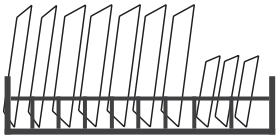

Максимальний рекомендований діаметр тарілок перед дозатором мийного засобу становить 19 см, щоб не перешкоджати його відкриванню.

Завантаження кошика для столових приборів

Столові прибори слід розміщувати в кошику окремо один від одного у відповідних положеннях; переконайтеся, що предмети не вкладені один в одного, оскільки це може погіршити якість миття.

ПОПЕРЕДЖЕННЯ

Не допускайте, щоб будь-який предмет виступав через дно кошика. Завжди завантажуйте гострі предмети вістрям донизу!

Для досягнення найкращого результату миття завантажуйте кошики, керуючись стандартними варіантами завантаження, наведеними в останньому розділі ЧАСТИНИ I: «Загальна версія»

Функція ополіскувача та мийного засобу

- Ополіскувач вивільняється під час останнього ополіскування, щоб запобігти утворенню крапель води на посуді, які можуть залишати плями та розводи. Він також покращує сушіння, дозволяючи воді стікати з посуду. Ваша посудомийна машина розрахована на використання рідких ополіскувачів.

ПОПЕРЕДЖЕННЯ

Використовуйте лише фірмовий ополіскувач для посудомийних машин. Ніколи не наповнюйте дозатор ополіскувача іншими речовинами (наприклад, засобом для чищення посудомийних машин, рідким мийним засобом). Це призведе до пошкодження приладу.

Коли потрібно наповнювати дозатор ополіскувача

Якщо індикатор ополіскувача ( ) на панелі керування не світиться, ви завжди можете оцінити його кількість за кольором оптичного індикатора рівня, розташованого поруч із кришкою. Коли контейнер для ополіскувача повний, індикатор буде повністю темним. Розмір темної точки зменшується в міру витрачання ополіскувача. Рівень ополіскувача ніколи не повинен опускатися нижче 1/4 об'єму.

У міру витрачання ополіскувача розмір чорної точки на індикаторі рівня змінюється, як показано нижче.

● Повний ◉ На 3/4 повний ◉ На 1/2 повний ⊙ На 1/4 повний ○ Порожній

Функція мийного засобу

Хімічні інгредієнти, що входять до складу мийного засобу, необхідні для видалення, розщеплення та вимивання всього бруду з посудомийної машини. Для цієї мати є придатними більшість комерційних мийних засобів високої якості.

ПОПЕРЕДЖЕННЯ

Правильне використання мийного засобу Використовуйте лише мийний засіб, спеціально призначений для посудомийних машин. Зберігайте мийний засіб у сухому та свіжому вигляді. Не насипайте порошкоподібний мийний засіб у дозатор, поки не будете готові мити посуд. Мийний засіб для посудомийних машин є корозійним! Зберігайте мийний засіб для посудомийних машин у недоступному для дітей місці.

Наповнення резервуара для ополіскувача



1 Щоб відкрити дозатор, поверніть кришку в напрямку стрілки «open» (ліворуч) і вийміть її.

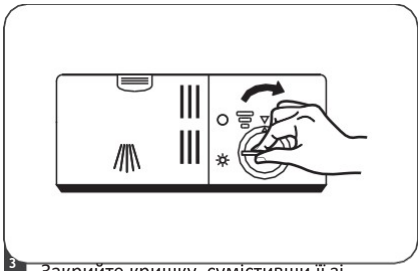

3 Закрийте кришку, сумістивши її зі стрілкою «open», і поверніть у напрямку стрілки «closed» (праворуч).

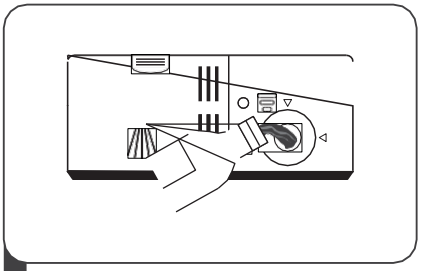

2 Обережно налийте ополіскувач у дозатор, уникаючи його переливання.

ПРИМІТКА:

Витріть пролитий ополіскувач поглинаючою тканиною, щоб уникнути надмірного піноутворення під час наступного миття.

Регулювання резервуара для ополіскувача

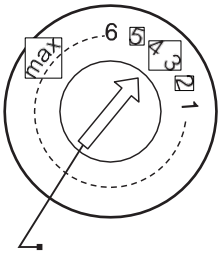

Регулятор (ополіскувач)

Резервуар для ополіскувача має шість налаштувань. Як рекомендоване, так і заводське налаштування — «4». Якщо посуд сохне неналежним чином або на ньому залишаються плями, встановіть регулятор на наступне вище значення, доки посуд не стане чистим без плям. Зменште значення, якщо на посуді з'являються липкі білуваті плями або блакитна плівка на скляному посуді чи лезах ножів.

Наповнення дозатора мийного засобу

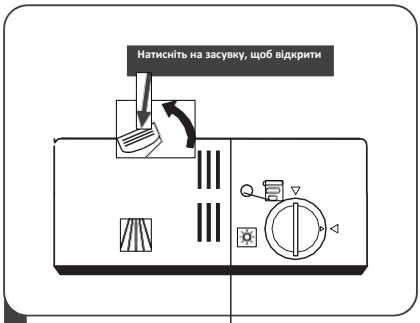

1 Натисніть на фіксатор дозатора мийного засобу, щоб відкрити кришку.

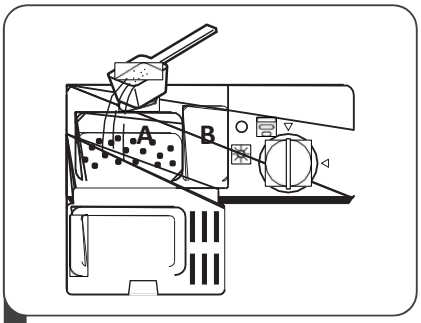

2 Додайте мийний засіб у більший відсік (A) для основного циклу миття.
Для сильніше забрудненого посуду також додайте трохи мийного засобу в менший відсік (B) для циклу попереднього миття.

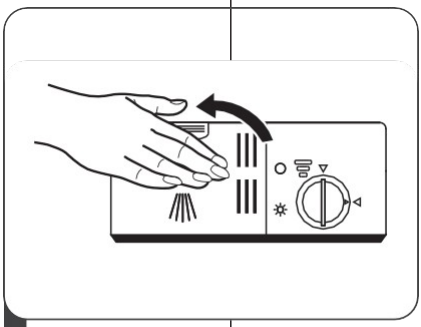

3 Закрийте кришку і натисніть на неї до клацання, щоб вона зафіксувалася.

ПРИМІТКА:

- Зверніть увагу, що залежно від ступеня забруднення води налаштування можуть відрізнятися.
- Будь ласка, дотримуйтесь рекомендацій виробника, зазначених на упаковці мийного засобу.

ПРОГРАМУВАННЯ ПОСУДОМИЙНОЇ МАШИНИ

Таблиця циклів миття DW 4509 4M NA FS, DW 4509 4M NA FS (X)

У таблиці нижче показано, які програми найкраще підходять для різних рівнів залишків їжі на посуді, а також необхідна кількість мийного засобу. Також наведено різну інформацію про програми.

(●) Означає: необхідно додати ополіскувач у дозатор для ополіскувача.

Програма	Опис циклу	Мийний засіб Попереднє/Основне	Час роботи (хв)	Енергія (кВт-год)	Вода (л)	Ополіскувач
 **Intensive (Інтенсивна)**	Попереднє миття(50℃) Миття(60℃) Ополіскування Ополіскування Ополіскування(70℃) Сушіння	5/22 г (Або 3в1)	165	1,4	16,5	●
ECO (Еко)	Попереднє миття Миття (45℃) Ополіскування (62℃) Сушіння	5/22 г (Або 3в1)	205	0,69	9	●
 **90 Min (90 хв)**	Миття(65℃) Ополіскування Ополіскування(65℃) Сушіння	27 г	90	1,15	11,5	●
 **Rapid (Швидка)**	Миття(45℃) Ополіскування(50℃) Ополіскування(55℃)	20 г	30	0,7	10	○

Таблиця циклів миття DW 6012 4M NA FS

У таблиці нижче показано, які програми найкраще підходять для різних рівнів залишків їжі на посуді, а також необхідна кількість мийного засобу. Також наведено різну інформацію про програми.

(●)Означає: необхідно додати ополіскувач у дозатор для ополіскувача.

Програма	Опис циклу	Мийний засіб Попереднє/Основне	Час роботи (хв)	Енергія (кВт-год)	Вода (л)	Ополіскувач
 **Intensive (Інтенсивна)**	Попереднє миття (50°C) Миття (60°C) Ополіскування Ополіскування Ополіскування (70°C) Сушіння	5/25 г (1 або 2 штуки)	170	1,6	17,5	●
ECO **(*EN 50242)**	Попереднє миття Миття (45°C) Ополіскування (60°C) Сушіння	5/25 г (1 або 2 штуки)	225	1,02	11	●
 **90 хв (90 min)**	Миття (65°C) Ополіскування Ополіскування (65°C) Сушіння	5/25 г (1 штука)	90	1,35	12,5	●
 **Rapid (Швидка)**	Миття (45°C) Ополіскування (50°C) Ополіскування (55°C)	20 г	30	0,75	11	○

Таблиця циклів миття DW 6012 4M 3S

У таблиці нижче показано, які програми найкраще підходять для різних рівнів залишків їжі на посуді, а також необхідна кількість мийного засобу. Також наведено різну інформацію про програми.

(●) Означає: необхідно додати ополіскувач у дозатор для ополіскувача.

Програма	Опис циклу	Мийний засіб Попереднє/Основне	Час роботи (хв)	Енергія (кВт-год)	Вода (л)	Ополіскувач
Intensive (Інтенсивна)	Попереднє миття(50°C) Миття(60°C) Ополіскування Ополіскування Ополіскування(70°C) Сушіння	5/25 г	160	1,6	18,5	●
Normal (Нормальна)	Попереднє миття(45°C) Миття(55°C) Ополіскування Ополіскування(65°C) Сушіння	5/25 г	180	1,3	15	●
ECO (Еко)	Попереднє миття Миття (45°C) Ополіскування (65°C) Сушіння	5/25 г	185	0,93	11	●
Glass (Скло)	Попереднє миття Миття (45°C) Ополіскування Ополіскування (60°C) Сушіння	5/25 г	120	0,9	14,5	●
90 Min (90 хв)	Миття(65°C) Ополіскування Ополіскування(65°C) Сушіння	30 г	90	1,35	12,5	●
Rapid (Швидка)	Миття(45°C) Ополіскування(50°C) Ополіскування(55°C)	25 г	40	0,75	11	○

Запуск циклу миття

1. Витягніть нижній та верхній кошики, завантажте посуд і засуньте їх назад. Рекомендується спочатку завантажувати нижній кошик, а потім верхній.
2. Насипте мийний засіб.
3. Вставте вилку в розетку. Параметри електроживлення див. на останній сторінці «Технічні характеристики виробу». Переконайтеся, що подачу води відкрито на повний тиск.
4. Закрийте дверцята, натисніть кнопку живлення, щоб увімкнути машину.
5. Виберіть програму, індикатор відповіді засвітиться. Потім натисніть кнопку Start/Pause (Старт/Пауза), і посудомийна машина розпочне свій цикл.

Зміна програми під час циклу

Цикл миття можна змінити, лише якщо він працює протягом короткого часу, інакше миючий засіб міг уже вивільнитися, а посудомийна машина могла вже злити воду для миття. У такому разі потрібно скинути налаштування посудомийної машини, а дозатор мийного засобу — наповнити знову. Щоб скинути налаштування посудомийної машини, дотримуйтесь інструкцій нижче:

1. Натисніть кнопку Start/Pause (Старт/Пауза), щоб призупинити миття.
2. Натисніть і утримуйте кнопку Program (Програма) понад 3 секунди — програму буде скасовано.
3. Натисніть кнопку Program (Програма), щоб вибрати потрібну програму.
4. Натисніть кнопку Start/Pause (Старт/Пауза), через 10 секунд посудомийна машина почне роботу.

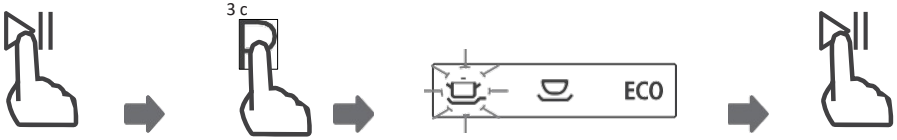

Запуск циклу миття DW 6012 4M 3S

1. Витягніть нижній та верхній кошики, завантажте посуд і засуньте їх назад. Рекомендується спочатку завантажувати нижній кошик, а потім верхній.
2. Насипте мийний засіб.
3. Вставте вилку в розетку. Параметри електроживлення див. на останній сторінці «Технічні характеристики виробу». Переконайтеся, що подачу води відкрито на повний тиск.
4. Відчиніть дверцята, натисніть кнопку живлення.
5. Виберіть програму, індикатор відповіді засвітиться. Потім зачиніть дверцята, і посудомийна машина розпочне цикл.

Зміна програми під час циклу DW 6012 4M3S

Цикл миття можна змінити, лише якщо він працює протягом короткого часу, інакше миючий засіб міг уже вивільнитися, а посудомийна машина могла вже злити воду для миття. У такому разі потрібно скинути налаштування посудомийної машини, а дозатор мийного засобу — наповнити знову. Щоб скинути налаштування посудомийної машини, дотримуйтесь інструкцій нижче:

1. Трохи відчиніть дверцята, щоб зупинити посудомийну машину; після того, як розпилювач перестане працювати, ви можете відчинити дверцята повністю.
2. Натисніть і утримуйте кнопку «Program» більше трьох секунд, щоб перевести машину в режим очікування.
3. Ви можете змінити програму на бажаний цикл роботи.

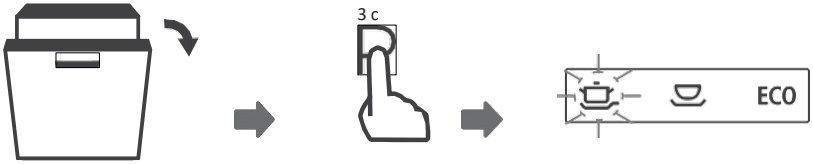

Забули додати посуд?

Забутий посуд можна додати в будь-який час до відкриття дозатора мийного засобу.

Якщо це так, дотримуйтесь наведених нижче інструкцій:

1. Натисніть кнопку Start/Pause (Старт/Пауза), щоб призупинити миття.
2. Зачекайте 5 секунд, а потім відкрийте дверцята.
3. Додайте забутий посуд.
4. Закрийте дверцята.
5. Натисніть кнопку Start/Pause (Старт/Пауза), через 10 секунд посудомийна машина почне роботу.

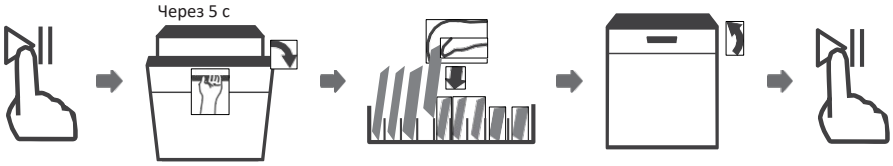

Для моделі DW 6012 4M 3S

Забутий посуд можна додати в будь-який час до відкриття дозатора мийного засобу. Якщо це так, дотримуйтесь наведених нижче інструкцій:

1. Трохи відчиніть дверцята, щоб зупинити миття.
2. Після того, як розпилювачі перестануть працювати, ви можете відчинити дверцята повністю.
3. Додайте забутий посуд.
4. Закрийте дверцята.
5. Посудомийна машина відновить роботу.



ПОПЕРЕДЖЕННЯ

Відкривати дверцята під час циклу небезпечно, оскільки гаряча пара може спричинити опіки.

КОДИ ПОМИЛОК

DW 4509 4M NA FS, DW 4509 4M NA FS (X)

Коди	Значення	Можливі причини
Індикатор Rapid швидко блимає	Збільшений час подачі води.	Кран не відкритий, подача води обмежена або тиск води занадто низький.
Індикатор ECO швидко блимає	Переповнення.	Витік у якомусь елементі посудомийної машини.

DW 6012 4M NA FS

Коди	Значення	Можливі причини
Індикатор Rapid швидко блимає Індикатори	Збільшений час подачі води.	Кран не відкритий, подача води обмежена або тиск води занадто низький.
Rapid та 90 min швидко блимають	Не досягається необхідна температура	Несправність нагрівального елемента.
Індикатор ECO швидко блимає	. Переповнення.	Витік у якомусь елементі посудомийної машини

DW 6012 4M 3S

Коди	Значення	Можливі причини
Індикатор Rapid швидко блимає	Збільшений час подачі води.	Кран не відкритий, подача води обмежена або тиск води занадто низький.
Індикатор Glass швидко блимає	Переповнення. машини.	Витік у якомусь елементі посудомийної
Індикатори Rapid та 90Min швидко блимають	Не досягається необхідна	Несправність нагрівального елемента.

ПОПЕРЕДЖЕННЯ

Якщо сталося переповнення, перекрийте головний кран подачі води, перш ніж викликати сервісну службу. Якщо в піддоні є вода через переповнення або невеликий витік, її слід видалити перед повторним запуском посудомийної машини.

ТЕХНІЧНА ІНФОРМАЦІЯ

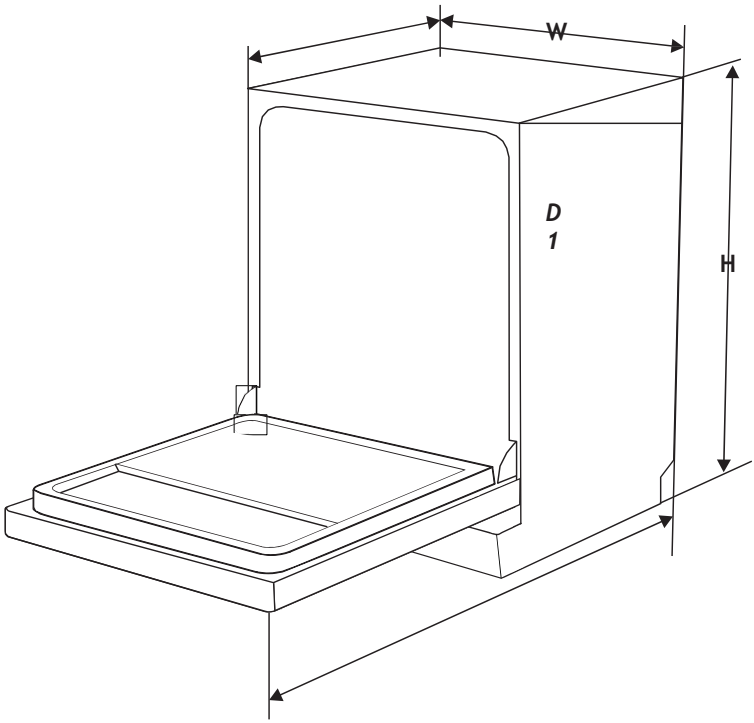

DW 4509 4M NA FS, DW 4509 4M NA FS (X)

Висота (H)	845 мм
Ширина (W)	448 мм
Глибина (D1)	610 мм (із зачиненими дверцятами)
Глибина (D2)	1175 мм (з відкритими на 90°дверцятами)

DW 6012 4M NA FS

Висота (H)	815 мм
Ширина (W)	598 мм
Глибина (D1)	550 мм (із зачиненими дверцятами)
Глибина (D2)	1150 мм (з відкритими на 90° дверцятами)

DW 6012 4M 3S

Висота (H)	845 мм
Ширина (W)	598 мм
Глибина (D1)	600 мм (із зачиненими дверцятами)
Глибина (D2)	1175 мм (з відкритими на 90° дверцятами)

Технічні характеристики виробу

Лист побутової посудомийної машини згідно з Директивами ЄС 1016/2010 та 1059/2010:

Виробник	VENTOLUX
Тип / Опис	DW 4509 4M NA FS DW 4509 4M NA FS (X)
Стандартні комплекти посуду	9
Клас енергоефективності [1]	A++
Річне споживання енергії [2]	197 кВт-рік
Споживання енергії за стандартний цикл миття	0,69 кВт-год
Споживання енергії у вимкненому стані	0,45 Вт
Споживання енергії у режимі очікування	0,49 Вт
Річне споживання води [3]	2520 літрів
Клас ефективності сушіння [4]	A
Стандартний цикл миття [5]	ECO 45°C
Тривалість стандартного циклу миття	205 хв
Рівень шуму	49 дБ(A) відносно 1 пВт
Встановлення	Окреме
Може бути вбудованим	ТАК
Споживана потужність	1760-2100W
Номінальна напруга / частота	220-240 В / 50 Гц
Тиск води (тиск потоку)	0,04-1,0 МПа = 0,4-10 бар

ПРИМІТКА:

1. Від A+++ (найвища ефективність) до D (найнижча ефективність)
2. Енергоспоживання засновано на 280 стандартних циклах миття з використанням подачі холодної води та споживанні в режимах низького енергоспоживання. Фактичне енергоспоживання залежатиме від того, як використовується прилад.
3. Споживання води засновано на 280 стандартних циклах миття. Фактичне споживання води залежатиме від того, як використовується прилад.
4. Від A (найвища ефективність) до G (найнижча ефективність)
5. Ця програма підходить для миття столового посуду зі звичайним ступенем забруднення і є найбільш ефективною програмою з точки зору сумарного споживання енергії та води для цього типу посуду.

Лист побутової посудомийної машини згідно з Директивами ЄС 1016/2010 та 1059/2010:

Виробник	VENTOLUX
Тип / Опис	DW 6012 4M NA FS (X)
Стандартні комплекти посуду	12
Клас енергоефективності ❶	A+
Річне споживання енергії ❷	290 кВт-рік
Споживання енергії за стандартний цикл миття	1,02 кВт-год
Споживання енергії у вимкненому стані	0,45 Вт
Споживання енергії у режимі очікування	0,49 Вт
Річне споживання води ❸	3080 літрів
Клас ефективності сушіння ❹	A
Стандартний цикл миття ❺	ECO 45°C
Тривалість стандартного циклу миття	225 хв
Рівень шуму	52 дБ(A) відносно 1 пВт
Установлення	Окреме
Може бути вбудованим	ТАК
Споживана потужність	1760-2100 Вт
Номінальна напруга / частота	220-240 В / 50 Гц
Тиск води (тиск потоку)	0,04-1,0 МПа = 0,4-10 бар

ПРИМІТКА:

Від A+++ (найвища ефективність) до D (найнижча ефективність)

Енергоспоживання засновано на 280 стандартних циклах миття з використанням подачі холодної води та споживанні в режимах низького енергоспоживання. Фактичне енергоспоживання залежатиме від того, як використовується прилад.

Споживання води засновано на 280 стандартних циклах миття. Фактичне споживання води залежатиме від того, як використовується прилад.

Від A (найвища ефективність) до G (найнижча ефективність)

Ця програма підходить для миття столового посуду зі звичайним ступенем забруднення і є найбільш ефективною програмою з точки зору сумарного споживання енергії та води для цього типу посуду.

Лист побутової посудомийної машини згідно з Директивами ЄС 1016/2010 та 1059/2010:

Виробник	VENTOLUX
Тип / Опис	DW 6012 4M 3S
Стандартні комплекти посуду	14
Клас енергоефективності [1]	A++
Річне споживання енергії [2]	266 кВт-рік
Споживання енергії за стандартний цикл миття	0,93 кВт-год
Споживання енергії у вимкненому стані	0,45 Вт
Споживання енергії у режимі очікування	0,49 Вт
Річне споживання води [3]	3080 літрів
Клас ефективності сушіння [4]	A
Стандартний цикл миття [5]	ECO 45℃
Тривалість стандартного циклу миття	185 хв
Рівень шуму	49 дБ(A) відносно 1 пВт
Установлення	Вбудована
Може бути вбудованим	ТАК
Споживана потужність	1760-2100 Вт
Номінальна напруга / частота	220-240 В / 50 Гц
Тиск води (тиск потоку)	0,04-1,0 МПа = 0,4-10 бар

ПРИМІТКА:

Від A+++ (найвища ефективність) до D (найнижча ефективність)

Енергоспоживання засновано на 280 стандартних циклах миття з використанням подачі холодної води та споживанні в режимах низького енергоспоживання. Фактичне енергоспоживання залежатиме від того, як використовується прилад.

Споживання води засновано на 280 стандартних циклах миття. Фактичне споживання води залежатиме від того, як використовується прилад.

Від A (найвища ефективність) до G (найнижча ефективність)

Ця програма підходить для миття столового посуду зі звичайним ступенем забруднення і є найбільш ефективною програмою з точки зору сумарного споживання енергії та води для цього типу посуду.