ІНСТРУКЦЯ З МОНТАЖУ ТА ЕКСПЛУАТАЦІ

ДЛЯ ВБУДОВАНОГО КОМБІНОВАНОГО ХОЛОДИЛЬНИКА

BRF 177-225 FF
BRF 177-229 LF

Зміст

Важливе попередження про безпеку 3

Перше використання виробу 6

Інструкція з експлуатації 7

Важливо знати перед встановленням 7
Список деталей для встановлення 8
Розміри виробу та шафи 9
Підготовка перед встановленням 9
Покрокова інструкція встановлення холодильника всередині шафи 10
Покрокова інструкція встановлення дверцят шафи 11
Інструкція з регулювання дверцят шафи 12

Опис основних функцій 13

Покрокова інструкція для першого використання виробу 13

Найменування компонентів холодильника 13

Панель управління 14

1 Кнопка живлення 14

Інструкції та запобіжні заходи при використанні холодильної камери 15

Рекомендоване місце зберігання різних продуктів 15
Використання контейнера для фруктів та овочів 15
Використання полиці для пляшок 15
Запобіжні заходи при зберіганні продуктів в холодильній камері 16

Інструкція та запобіжні заходи при використанні морозильної камери 17

Запобіжні заходи при зберіганні продуктів в холодильній камері 18
Запобіжні заходи при зберіганні продуктів в морозильній камері 18

Щоденне обслуговування холодильника 19

Чищення холодильника 19
Транспортування холодильника 20

Важливі інструкції з техніки безпеки

Шановний покупець,

Дякуємо вам за вибір нашої продукції. Щоб гарантувати правильну експлуатацію холодильника та уникнути травм, уважно ознайомтеся зі змістом даної інструкції, а також з попереджувальними символами, наведеними нижче:

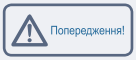

Порушення правил експлуатації може призвести до травм



Порушення правил експлуатації може призвести до травм



Суворо заборонена поведінка або операція



Поведінка або операції, яких слід дотримуватися

Попередження про дотримання техніки безпеки

Попередження



Попередження: небезпека займання/загоряння матеріалів

РЕКОМЕНДАЦІЇ:

Даний прилад призначений виключно для використання у побутових та подібних до побутових умовах, таких як кухні в магазинах, офісах та інших робочих приміщеннях; фермерських будинках та пожильцями в готелях, мотелях та інших подібних жилих приміщеннях; приміщеннях типу «постіль та сніданок»; в закладах громадського харчування та аналогічних закладах не роздрібного призначення.

Для уникнення травм та ураження електричним струмом, пошкоджений мережевий кабель повинен замінювати виробник, представник сервісного центру або інший кваліфікований спеціаліст.

Зберігання в морозильній шафі таких вибухонебезпечних речовин, як аерозольні балони з легкозаймистими речовинами, забороняється.
Прилад повинен бути від'єднаний від мережі після експлуатації та перед проведенням технічного обслуговування користувачем.

ПОПЕРЕДЖЕННЯ! Не перекривайте вентиляційні отвори пристрою.

ПОПЕРЕДЖЕННЯ! Не використовуйте механічні пристрої або інші засоби для прискорення процесу розморожування, крім рекомендованих виробником.

ПОПЕРЕДЖЕННЯ! Не пошкодьте контур холодоагенту.

ПОПЕРЕДЖЕННЯ! Не використовуйте електроприлади всередині відсіків морозильної шафи, якщо вони не відповідають типу, рекомендованому виробником.

ПОПЕРЕДЖЕННЯ! При припиненні використання приладу його слід утилізувати відповідно до місцевого законодавства, оскільки в ньому використовується горючий газ та холодоагент.

ПОПЕРЕДЖЕННЯ! При встановленні приладу слід переконатися в тому, що шнур живлення не затиснутий або не пошкоджений.

ПОПЕРЕДЖЕННЯ! Не розташовуйте переносні розетки або портативні джерела живлення на задній панелі приладу.

Не використовуйте подовжувачі або незаземлені (двоконтактні) адаптери.

НЕБЕЗПЕЧНО! Ризик закриття дитини всередині холодильника. Перш ніж викинути прилад:
- Зніміть дверцята.
- Залиште полиці на місці, щоб ускладнити дітям задачу потрапляння всередину холодильника.

Прилад повинен бути від'єднаний від джерела електроживлення перед встановленням комплектувальних деталей.

Холодоагент та циклопентановий піноутворювач, що використовуються в приладі, відносяться до легкозаймистих речовин. Тому при утилізації приладу його слід тримати подалі від будь-якого джерела вогню, а його переробкою повинна займатися компанія, що спеціалізується на утилізації, з відповідною кваліфікацією. Утилізувати методом спалювання не дозволяється, щоб не завдати шкоди навколишньому середовищу або будь-якої іншої шкоди.

Цей прилад не призначений для використання особами (включаючи дітей) з обмеженими фізичними, сенсорними або розумовими здібностями або з відсутністю досвіду та знань, окрім випадків, коли за ними здійснюється нагляд, або даються відповідні інструкції особою, відповідальною за їх безпеку;

Для запобігання можливості використання пристрою в іграх дітей за ними повинен здійснюватися нагляд.

Електрика

Живлення

Даний холодильник працює від змінного струму 220 В/50 Гц. Якщо коливання напруги занадто великі (вихід за межі діапазону 187–242 В), холодильник може не почати працювати. Компресор термостата перегорить і почне видавати нехарактерні звуки. В цей час він має бути оснащений автоматичним стабілізатором напруги потужністю понад 750 Вт.

Заземлення

Живлення холодильника має здійснюватися від спеціальної незалежної та надійно заземленої розетки.

Шнур живлення та вилка

- Не витягайте вилку ривком. Міцно затисніть вилку живлення в руці, а потім витягніть її з розетки прямим рухом. Переконайтеся, що шнур живлення не затиснутий холодильником або користувачем. Намагайтеся не пошкодити шнур живлення при переміщенні холодильника від стіни.
- Не використовуйте пошкоджений шнур живлення або зношену вилку. Для заміни пошкодженого шнура живлення зверніться до авторизованого сервісного персоналу.
- Від'єднайте холодильник від електроживлення перед чищенням, обслуговуванням та заміною світлодіодних ламп.

Витік горючого газу

У разі витоку займистого газу розкрийте двері та вікна, не вставляйте та не виймайте штепсельну вилку.

Зберігання продуктів

- Даний побутовий холодильник може використовуватися лише для зберігання продуктів і не призначений для зберігання крові, лікарських або біологічних препаратів. В холодильнику забороняється зберігання легкозаймистих та вибухонебезпечних продуктів, а також вкрай їдких кислот або лугів.
- Не кладіть пляшкове пиво або напої в морозильну камеру, щоб уникнути утворення морозобійних тріщин.
- При увімкненому холодильнику не торкайтеся поверхні заморожування в морозильній камері вологими руками, щоб уникнути прилипання шкіри до поверхні заморожування.

Середовище використання

- Холодильник повинен вбудовуватись у шафу; зі специфікаціями шафи можна ознайомитись у «Вказівках зі встановлення».
- Холодильник слід тримати подалі від джерел тепла та уникати потрапляння на нього прямих сонячних променів для гарантії продуктивності.
- Не тримайте холодильник при мінусовій температурі навколишнього середовища, на відкритому повітрі або під дощем.
- Не допускайте потрапляння вологи на холодильник. Якщо на холодильник проллється вода, негайно витріть її, щоб уникнути утворення іржі або пошкодження електроізоляції.
- Не ставте важкі предмети або ємності з водою на холодильник щоб уникнути травм або витоку електрики, спричинених падінням важких предметів або ємностей.
- Не встановлюйте та не використовуйте електричні прилади, такі як штепсельна вилка, джерело стабілізованої напруги, мікрохвильова піч, зверху або всередині холодильника, щоб уникнути електромагнітних перешкод.
- Не зберігайте та не використовуйте бензин або інші легкозаймисті речовини поряд з холодильником, щоб уникнути пожежі.

Обслуговування

Чищення

- Не використовуйте воду для обприскування холодильника, переконайтеся, що холодильник не знаходиться у вологому середовищі, щоб уникнути пошкодження електричної ізоляції.
- При очищенні холодильника вийміть вилку з розетки. Переконайтеся, що холодильник перебуває у вимкненому стані щонайменше протягом 5 хвилин, перш ніж знову підключатися до джерела живлення, інакше компресор може вийти з ладу внаслідок послідовної роботи.

Техпідтримка

Не використовуйте воду для обприскування холодильника, переконайтеся, що холодильник не знаходиться у вологому середовищі, щоб уникнути пошкодження електричної ізоляції.

Розбирати чи ремонтувати холодильник може лише кваліфікований спеціаліст. Небезпечно! Ризик закриття дитини всередині холодильника. Перш ніж викинути ваш старий холодильник або морозильник:

- Зніміть дверцята.
- Залишіть полиці на місці, щоб ускладнити дітям завдання потрапляння всередину холодильника.

Перше використання виробу

Підготовка перед експлуатацією холодильника

1. Видаліть усі пакувальні матеріали, включаючи основу з пінопласту та клейку стрічку з комплектувальних деталей.

2. **Перевірте комплектувальні деталі та матеріали**
   Перевірте деталі всередині пакета згідно з описом комплекту постачання.
   У разі невідповідності зверніться до продавця.

3. **Поставте холодильник у правильне положення.**

4. Перед початком експлуатації очистіть холодильник
   (див. главу «Очищення холодильника» на стор. 23).

5. Після того, як холодильник вирівняно та очищено, зачекайте 2 години перед підключенням до джерела живлення.

6. **Зніміть захисну плівку**
   Перед початком експлуатації зніміть захисну плівку для гарантованого виведення залишкового тепла з холодильника.

Покрокова інструкція для першого використання виробу

1 Підключення до джерела живлення

Після першого підключення до джерела живлення холодильнику знадобиться кілька годин, щоб завершити охолодження.

Задана за замовчуванням температура: холодильник (5 °C), морозильна камера (-18 °C)

2 Покладіть їжу в холодильник

Їжу можна покласти в холодильник через 2-3 години після підключення до джерела живлення. Не зберігайте надто багато продуктів у морозильній камері. Загальна вага продуктів, що зберігаються на кожній полиці, не повинна перевищувати 24 кг.

3 Експлуатація холодильника

Тримайте холодильник увімкненим протягом 24 годин для досягнення стійкого стану після вміщення до нього продуктів. Після цього температуру можна змінити.

Поради: Після зміни налаштування температури знадобиться деякий час, перш ніж температура шафи досягне балансу. Тривалість залежить від температури навколишнього середовища, частоти відкриття дверцят холодильника та продуктів, що зберігаються в холодильнику.

Вказівки щодо встановлення

Для справної роботи холодильника дотримуйтесь наведених нижче інструкцій з встановлення.

Важливо знати перед встановленням

Встановлювальне положення

Встановіть холодильник подалі від прямих сонячних променів та нагрівальних приладів, таких як плита, посудомийна машина тощо.

Електроживлення

- При встановленні холодильника переконайтеся, що вилка живлення легко вставляється та виймається.
- Вилка живлення повинна бути вставлена у спеціальну розетку, щоб уникнути раптового вимкнення живлення холодильника. Не використовуйте подовжувач або пористий адаптер.
- Ознайомитися з вимогами до джерела живлення можна на табличці з лівого боку холодильника.
- Холодильник повинен бути правильно заземлений.

Перелік деталей для встановлення

1.передня верхня панель	2.Вузол напрямної слайдера	3.кріпильна балка	4.Кришка кріпильної балки
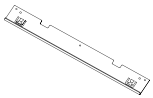	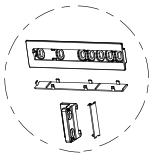		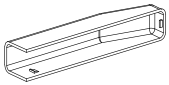
1 шт.	4 шт.	1 шт.	1 шт.

5.Ущільнювач	6.Заглушка гвинта	7.Плата кріплення дисплея	8.Саморіз ПХ
		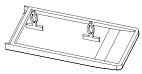	
1 шт.	2 шт.	1 шт.	18 шт.

9.Саморіз із напівкруглою головкою	10.Гвинт напівкруглий машинний
	
6 шт.	2 шт.

Базовий розмір

Розмір шафи (мм)		Розмір виробу (мм)	
Чиста ширина у порожньому стані	565-575	Ширина	540
Чиста глибина у порожньому стані	≥560 (рекомендується 600)	Глибина	545
Чиста висота у порожньому стані	1782	Висота	1770

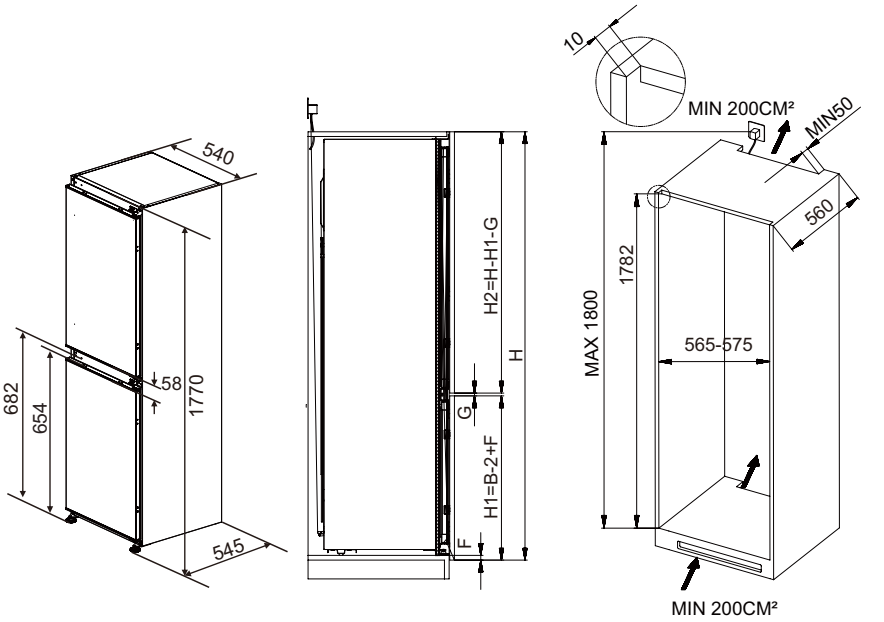

G	3-4 мм (відстань між верхніми та нижніми дверцятами)
F	Розмір перекриття нижніх дверцят з корпусом
H	Висота корпусу

Підготовка перед встановленням холодильника

1. Підтвердьте напрямок відчинення дверей

Дверцята холодильника відчиняються з лівого боку. Якщо потрібно змінити відчинення дверей на правий бік, після зміни напрямку (як показано стрілкою на схемі) встановіть верхню та нижню петлі з лівого боку. Встановіть кріпильну пластину петлі, зніміть малу кріпильну пластину з лівого боку, а потім після зміни напрямку відчинення дверей встановіть малу кріпильну пластину з правого боку.



Покажчик суміщення петель





2.Встановіть передню верхню панель.

Закріпіть передню верхню панель на передній верхній частині морозильника за допомогою гвинтів.

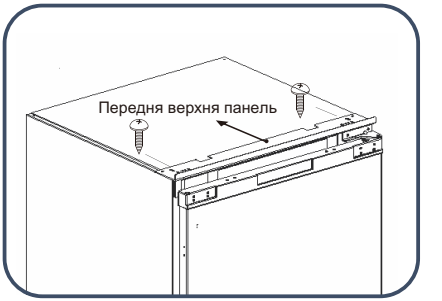

Кроки для встановлення холодильника всередину шафи

1. Пропустіть шнур живлення через отвір на задній стінці шафи. Якщо розетка знаходиться всередині шафи, спочатку вставте виделку шнура живлення в розетку, а потім встановіть морозильник всередину шафи.
2.Перемістіть морозильник у шафу. Відрегулюйте положення морозильника в поздовжньому напрямку (вперед-назад), щоб передня частина кріпильної пластини петлі була врівень із шафою.

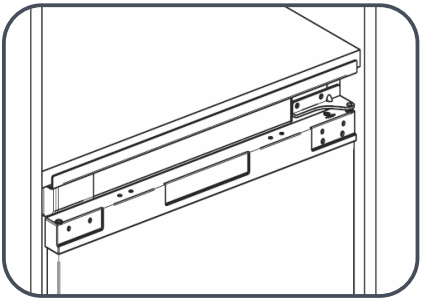

Обережно!

Не перетискайте шнур живлення.
Пошкоджений шнур живлення може призвести до пожежі.

3.Вставте бік ущільнювача з магнітною смужкою в зазор між стороною холодильника без петель та шафою, так щоб поверхня магнітної смужки прилягала до бічної стінки холодильника. Після прилягання обріжте зайву довжину знизу вгору.



4.Обертайте регулювальну ніжку, щоб холодильник і шафа досягли належного положення, потім зафіксуйте регулювальну ніжку гвинтами. Після цього прикріпіть верхню панель холодильника та верхню частину шафи за допомогою гвинтів і накрийте ковпачком гвинта.

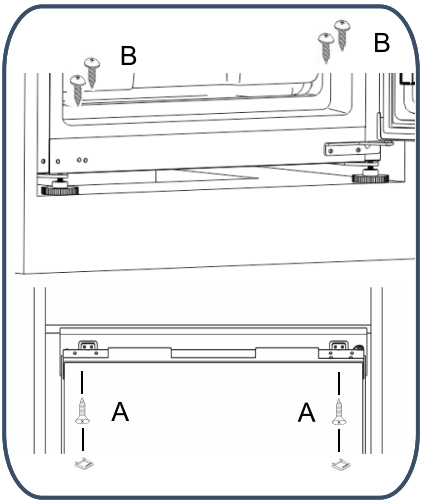

5.Впорядкуйте збірки напрямних слайдера згідно з ілюстрацією

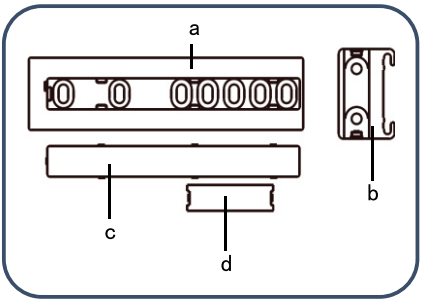

6.Помістіть напрямну слайдера (a) на внутрішню стінку дверцят шафи, як показано на малюнку, і прикріпіть її до панелі дверцят за допомогою гвинтів.

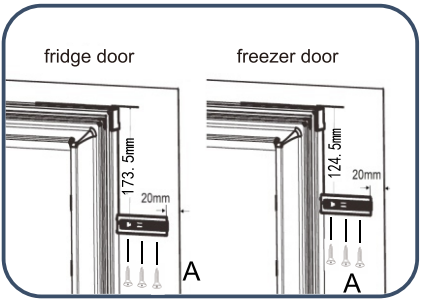

7.Закріпіть кришку напрямної (C) на напрямній (a) та зафіксуйте її.

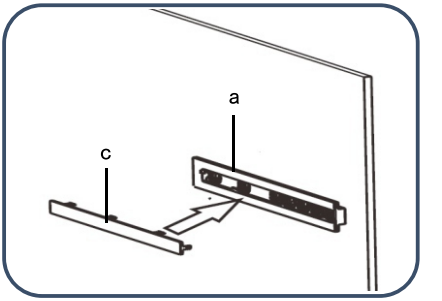

8.Відчиніть дверцята холодильника та дверцята шафи на 90°, помістіть повзун (b) на напрямну (a), потім вирівняйте (розташуйте паралельно) дверцята холодильника та дверцята шафи одне з одним і за допомогою гвинта D (встановленого на дверцятах) закріпіть повзун (b) на дверцятах холодильника.

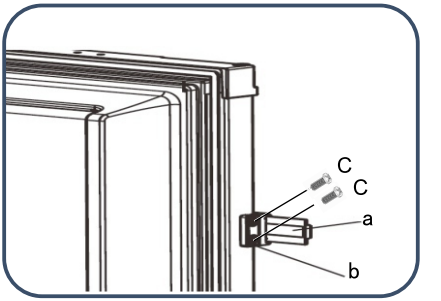

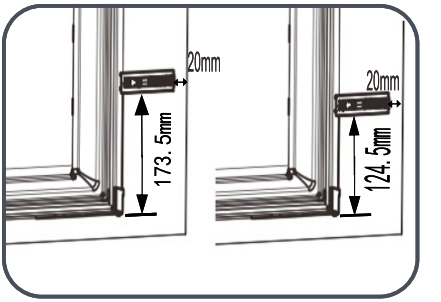

9.Закріпіть кришку повзуна (d) на повзуні (b) та зафіксуйте її. Використовуючи той самий метод, закріпіть решту 3 комплекти вузлів напрямних. Потім з'єднайте дверцята холодильника з дверцятами шафи.

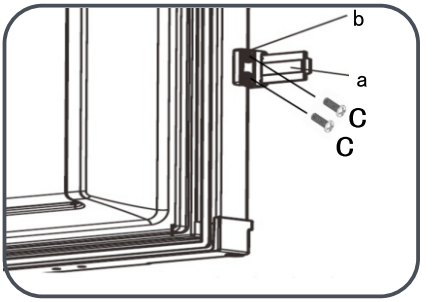

10.Спочатку прикрутіть кріпильну балку до холодильника, відрегулюйте її положення ліворуч і праворуч, вирівняйте її бік із бічною стінкою шафи та зафіксуйте гвинтами. Потім зафіксуйте з'єднання кріпильної балки з холодильником і, нарешті, закріпіть нерухому верхню кришку.

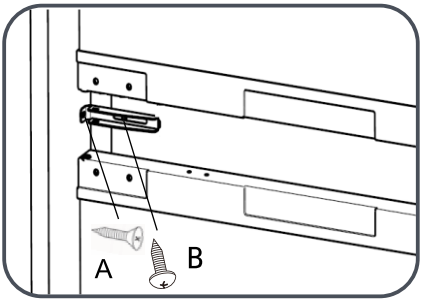

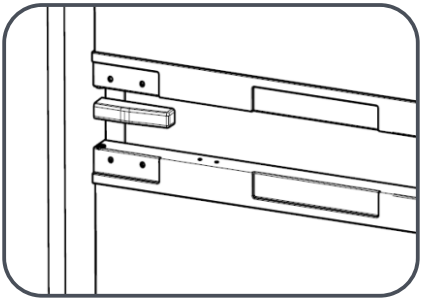

Поради щодо енергоощадження

Поради щодо енергоощадження

Під час процесу встановлення

- Встановіть холодильник у місці з найнижчою температурою в приміщенні, тримайте подалі від прямих сонячних променів, труби опалення, пристроїв регулювання вентиляції та інших нагрівальних приладів.
- Переконайтеся, що холодильник добре провітрюється.

В процесі експлуатації

- Не заповнюйте холодильник надмірно продуктами, щоб гарантувати циркуляцію повітря.
- Не накривайте полиці будь-чим, наприклад, алюмінієвою фольгою, вощеним папером або тканиною.
- Не заповнюйте холодильник надмірно продуктами, щоб гарантувати циркуляцію повітря.
- Скоротіть час відкриття дверцят до мінімально необхідного.

Перед розміщенням їжі в холодильнику

- Видаліть усі пакети.
- Очистіть шафу теплим засобом для миття посуду, щоб видалити пил, що утворився під час виробництва та транспортування.
- При першому використанні холодильника присутній запах, але він зникне одразу після того, як температура всередині холодильника стане достатньо низькою.
- Дайте холодильнику попрацювати 2-3 години без розміщення в ньому їжі, щоб дозволити кожному відділенню досягти прийнятної для нього температури.

В процесі експлуатації

Представлення основної функції

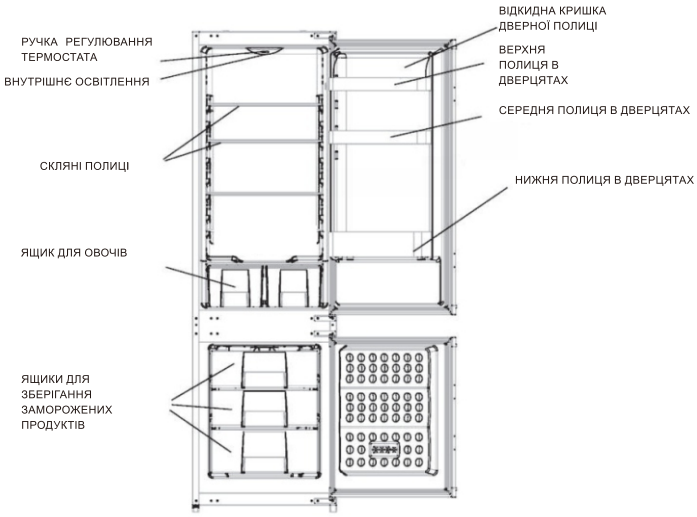

КОНТРОЛЬ ТА РЕГУЛЮВАННЯ ТЕМПЕРАТУРИ

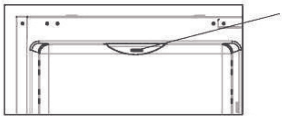

ручка регулювання термостата

Робоча температура контролюється за допомогою ручки термостата (див. схему), розташованої на стелі холодильного відсіку. Можна встановити режим від 1 до 7,7, що є відміткою найнижчої температури.
Під час першого увімкнення приладу термостат слід відрегулювати таким чином, щоб після 24 годин середня температура в холодильнику не перевищувала +5 °C. Ми рекомендуємо Вам встановити ручку термостата на середину між позначками 1 і 7 і контролювати температуру для отримання потрібної температури; таким чином, до 5 Ви отримаєте нижчу температуру в холодильнику і навпаки.
Окремі відсіки холодильника можуть бути холоднішими або теплішими (наприклад, відсік для зберігання овочів і верхня частина холодильної шафи), що є нормою.

Нормальна температура зберігання в морозильній камері має становити -18 °C. Нижчі температури можна отримати шляхом встановлення ручки термостата на позначку 7.

Будь ласка, пам›ятайте, що кожного разу при відчиненні дверцят холодне повітря виходить і внутрішня температура підвищується. Тому ніколи не залишайте дверцята відчиненими та переконайтеся, що вони зачинені одразу після того, як поклали або взяли продукти.

У разі тимчасового наросту льоду в холодильному відсіку, відрегулюйте термостат до позначки 1 і контролюйте, щоб максимальна температура всередині холодильника не перевищувала +5 °C. Після відтавання крижаного наросту та після того, як прилад почне розморожуватися автоматично, Ви можете збільшити налаштування термостата, якщо це необхідно.

Середня температура в холодильній камері становить від 0 до ~10°C, тому її можна використовувати лише для короткочасного зберігання продуктів.

Рекомендоване місце зберігання різних продуктів

Температура в різних зонах холодильника різна, тому продукти слід зберігати в рекомендованій зоні, як показано на малюнку нижче:

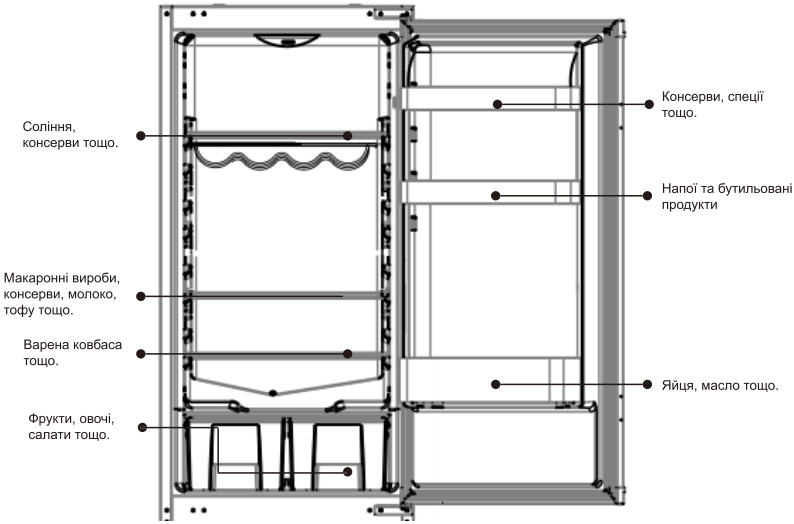

Використання контейнера для фруктів та овочів

Продукти харчування та овочі, що зберігаються в холодильнику, швидко втрачають вологу. Підтримуйте вологість в контейнері для фруктів та овочів, щоб зберігати більше вологи в продуктах харчування та овочах. Свіжі продукти та овочі корисні.



Використання полиці для пляшок

- Положення полиці для пляшок може бути змінено залежно від вимог до зберігання. Полицю для пляшок можна вийняти, піднявши вгору.
- Встановлюючи полицю для пляшок, спочатку помістіть її в обмежувач дверного жолоба, а потім встановіть на місце.

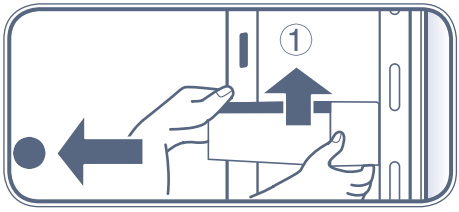

Запобіжні заходи при зберіганні продуктів у холодильній камері

Не кладіть гарячу їжу в холодильник



Охолодіть гарячу їжу до кімнатної температури, перш ніж класти її в холодильник. Безпосереднє розміщення гарячої їжі не тільки підвищить температуру всередині холодильника, але і негативно вплине на свіжість інших продуктів.

Перш ніж помістити їжу в холодильник, її слід очистити



Охолодіть гарячу їжу до кімнатної температури, перш ніж класти її в холодильник. Безпосереднє розміщення гарячої їжі не тільки підвищить температуру всередині холодильника, але і негативно вплине на свіжість інших продуктів.

Харчові продукти слід герметизувати та зберігати відповідно до їхнього класу

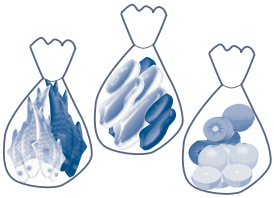

Перш ніж помістити їжу в холодильник, герметизуйте її. Класифікуйте продукти і зберігайте їх окремо, це допоможе не тільки зберегти свіжість продуктів, але і уникнути змішування запахів.

Не кладіть надто багато їжі в холодильник

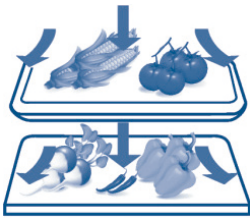

При зберіганні продуктів між ними має бути достатньо місця для циркуляції повітря, що збільшить ефект охолодження.

Не допускайте контакту жирної їжі з поверхнею жолоба

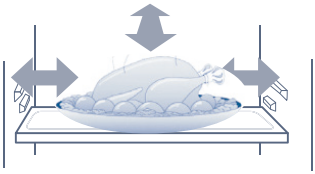

Контакт їжі, особливо жирної, з поверхнею жолоба призведе до корозії жолоба. Сліди жиру необхідно негайно зчистити з поверхні жолоба.

Не розміщуйте їжу надто близько до жолоба

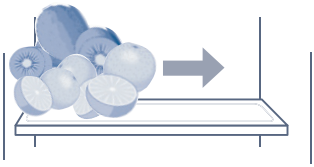

Тримайте їжу на невеликій відстані від жолоба, щоб уникнути замерзання.

Низька температура морозильної камери підходить для збереження свіжості продуктів, тому продукти, які необхідно зберігати протягом тривалого часу, рекомендується зберігати в морозильній камері, але слід враховувати рекомендований строк зберігання на упаковці продуктів.

Рекомендований строк зберігання та період гарантії якості для різних продуктів харчування.

Харчовий продукт	Строк придатності (місяці)	Гарантійний строк якості (місяці)
курятина, яловичина, баранина, креветки	4	9
пельмені, заморожене вершкове масло, реберця, фруктове морозиво	4	6
торт, хліб, нарізане м'ясо, сир	2	6
краби, морепродукти, ковбаса, морозиво	1	3

Для отримання детальних вказівок зверніться до інструкцій на упаковці виробника харчових продуктів або до професійного посібника з охолодження.

Конкретний час зберігання залежить від якості їжі, попередньої обробки перед заморожуванням та різних вимог кожної родини до якості їжі.

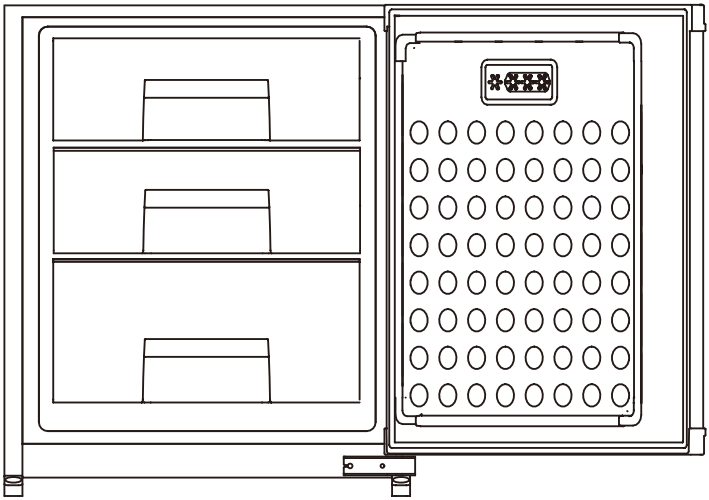

Запобіжні заходи при зберіганні продуктів у морозильній камері

Не кладіть надто багато продуктів у морозильну камеру

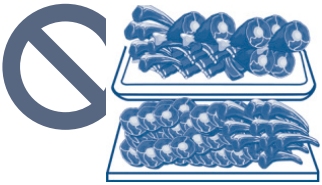

Не кладіть надто багато свіжих продуктів у морозильну камеру. Зверніться до інформації щодо місткості морозильної камери холодильника.

Не кладіть гарячу їжу в морозильну камеру



Охолоджуйте гарячі продукти до кімнатної температури, перш ніж помістити в морозильну камеру. Якщо вам потрібно розмістити багато гарячої їжі, запустіть режим швидкого заморожування за 12 годин до розміщення.

Розділіть їжу на необхідні частини



Невеликі порції продуктів вагою не менше 2,5 кг легко заморожуються і розморожуються.

Перш ніж помістити продукти в морозильну камеру, їх необхідно упакувати



Зовнішня упаковка продуктів повинна бути сухою, щоб запобігти замерзанню продуктів. Упаковка повинна бути без запаху, повітро- та водонепроникною, нетоксичною та чистою, щоб уникнути забруднення, змішування запахів та погіршення якості продуктів.

Харчова продукція повинна бути датована відповідно до строку придатності



Дата та період заморожування відповідно до періоду зберігання різних продуктів повинні бути вказані на упаковці, щоб уникнути погіршення їхнього стану.

Уникайте повторного заморожування продуктів



В принципі, заморожені продукти не можуть бути повторно заморожені, якщо вони не були приготовлені, інакше якість продукту буде знижена.

Чищення холодильника

Залишки їжі всередині холодильника призведуть до появи неприємних запахів, тому необхідно регулярно чистити холодильник.

Покрокова інструкція з чищення

1. Вийміть вилку з розетки, щоб від 'єднати джерело живлення.
2. Очистіть холодильник м'якою тканиною або губкою, змоченою в теплій воді або нейтральному мийному засобі.

Обережно! Не використовуйте для чищення холодильника жорстку щітку, сталеву дротяну щітку, органічні розчинники, такі як порошок для знезараження, бензин, бананова олія, ацетон, гаряча вода, кислота або сода.

3. Використовуйте суху тканину, щоб витирати воду на поверхні холодильника.

Попередження! Під час очищення холодильника не використовуйте воду для розпилення на холодильник, щоб запобігти витоку. Використовуйте суху тканину, щоб очищати електричні компоненти, такі як вимикач та світлодіод.

Поради: Ущільнювач дверцят швидко забруднюється, намагайтеся підтримувати його в чистоті.

Попередження! Під час процесу ручного розморожування, обслуговування або очищення холодильника підвищення температури заморожених продуктів може призвести до скорочення строку зберігання.

Морозильна камера розморожується автоматично, немає необхідності розморожувати вручну.

Попередження! Не використовуйте механічні пристрої або інші методи для прискорення процесу розморожування.

Транспортування холодильника

1. Щоб вимкнути живлення, натисніть і утримуйте кнопку живлення протягом 3 секунд, щоб вимкнути живлення, а потім витягніть вилку з розетки.
2. Вийміть всю їжу з холодильника.
3. Використовуйте клейкі стрічки для фіксації рухомих частин холодильника, таких як шухляди, полиці, контейнери для фруктів та овочів тощо.
4. Закрийте дверцята холодильника та закріпіть їх клейкою стрічкою, щоб уникнути відкриття під час транспортування.
5. Під час транспортування кут нахилу між холодильником і вертикальним напрямком не повинен перевищувати 45 градусів для уникнення виходу холодильної системи з ладу.

Обережно! Холодильник не можна класти на горизонтальну поверхню.

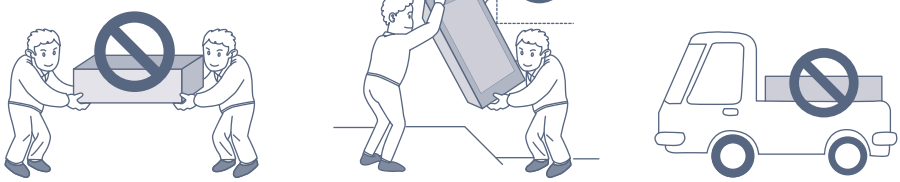

Припинення експлуатації холодильника

Вирішення проблем, пов'язаних з вимкненням електроенергії

- Навіть влітку проблем зі зберіганням продуктів харчування протягом 10 годин після вимкнення електроенергії не буде.
- Після вимкнення електроенергії не слід класти нову порцію продуктів у холодильник. Намагайтесь не відкривати дверцята холодильника
- Якщо вам відомо про неминуче вимкнення електроенергії, ви можете приготувати багато льоду в герметичному контейнері та помістити його на верхню частину морозильної камери.



Підвищення температури в морозильній камері через вимкнення електроенергії або інші перебої може скоротити строк зберігання та знизити якість продуктів

Виїзд у відпустку

- Якщо це короткочасна відпустка, вийміть швидкопсувні продукти, відрегулюйте температуру до потрібного рівня та закрийте дверцята холодильника після підтвердження.

Період припинення експлуатації

- Якщо необхідно припинити експлуатацію холодильника надовго, вийміть вилку з розетки, вимкніть живлення та очистіть холодильник, як описано вище.



- Протягом періоду припинення експлуатації відкривайте дверцята холодильника, щоб уникнути появи неприємного запаху в холодильнику.
- Якщо живлення було вимкнено, почекайте принаймні 5 хвилин, перш ніж вмикати знову.



- Загалом, щоб зменшити негативний вплив на строк служби холодильника, намагайтеся не припиняти його експлуатацію
- Утилізація приладу повинна відбуватися відповідно до належної процедури або виконуватися професійними компаніями. Ніколи не викидайте прилад, щоб завдати шкоди навколишньому середовищу або іншої шкоди.

Торговельна марка		Ventolux	Ventolux
Модель		**BRF 177-225 FF**	**BRF 177-229 LF**
Категорія		7 Холодильник -морозильник	7 Холодильник -морозильник
ВИРОБНИК Меджик Аплайнсес Корпорейшн Італі Ідастріал Парк, Танкоу Роуд, Економік енд Текнолоджі Зоне, Хефей, Анхуі, Китай			
ІМПОРТЕР ТОВ “МАКС ВЕНТО” Україна, 04050, м. Київ, вул. Глибочицька , буд. 53.			
Габаритні розміри (мм.)		**540x545x1770**	**540x545x1770**
Габаритні розміри (мм.)		**585×580×1810**	**585×580×1810**
вага в упаковке		**58**	**57**
вага		**54**	**53**
компресор		один звичайний	один звичайний
Система розморожування		**автоматичне**	**ручна**
Рівень шуму, дБ		**42**	**42**
Керування		**механічне**	**механічне**
Тип керування		**механическое**	**механическое**
Полиці холодильної камери (матеріал/к-ть)		**загартоване скло / 3 од**	**загартоване скло / 3 од**
		контейнер для овочів (1 од)	**контейнер для овочів (1 од)**
		дверні кошики (3 од)	**дверні кошики (3 од)**
	Количество секций в морозильной камере	**3**	**3**
Клас енергоєфективності		**E**	**E**
Річний обсяг енергоспоживання (кВт*г/рік)		**192**	**190**
Номінальна напруга (В)		**220-240V**	**220-240V**
Номінальна частота (Гц)		**50Hz**	**50Hz**
Номинальний струм (А)		**1.2A**	**1.2A**
Клас захисту від ураження струмом		**I**	**I**
Максимальна потужність освітювальної лампи		**2W**	**2W**
час автономного живлення без споживання енергії, годин		**8**	**8**
	Загальний	**225**	**229**
Обєм (л)	Відділення для зберігання свіжих продуктів	**181**	**181**
	Відділення для заморожування	**44**	**48**
Маркування найхолоднішого відділення		****	****
Температура відділень(^{o}C)	Холодильне відділення	**2-8**	**2-8**
	морозильне відділення	**-14~-22C**	**-14~-22C**
Хладогент та його масса		**R600A（48g）**	**R600A（66g）**
Ізолючий газ		**Циклопентан**	**Циклопентан**
Потужність заморожування (кг/24 год.)		**3.5**	**2.5**
Климатичний класс		**SN,N,ST,T**	**SN,N,ST,T**